Istruzioni Originali
cod. 35451510 **IT**
A partire da matricola
C400032

04/2023

MECCANICA BENASSI s.r.l.

Trattorino Trinciasarmenti Serie FOX

Manuale di Uso e Manutenzione

FOX MINI
85-2WD

1a - *DESCRIZIONE GENERALE DELLA MACCHINA E DEL SUO SCOPO*

Il trattorino trinciasarmenti *Meccanica Benassi FOX MINI 85-2WD* è una macchina professionale progettata e costruita per lo sfalcio di erba, arbusti, sterpaglia, verde incolto, sottobosco e vegetazione legnosa giovane. È pensata per operatori professionali e preparati, che abbiano le conoscenze e l'esperienza necessarie per comprendere come lavorare con questo trattorino e minimizzare rischi e pericoli.

1b – *MANUALE D'USO*

Quando presente, il simbolo di pericolo indica una situazione che può causare la morte o ferite gravi all'operatore o a persone esposte.

Una attenta lettura e comprensione di questo manuale è condizione **OBBLIGATORIA** e **FONDAMENTALE** per utilizzare correttamente la macchina, per prevenire danni, infortuni o decessi. Il manuale va conservato con attenzione. Va fatto leggere e comprendere ad eventuali operatori diversi dall'acquirente. Va sempre consegnato insieme alla macchina in caso di vendita, noleggio, prestito, conto lavoro, etc. **In caso di smarrimento chiederne una copia** al concessionario di fiducia o al costruttore stesso. È inoltre consigliabile scaricare dal sito *www.benassi.it* una

copia PDF per poterlo consultare anche dal proprio smartphone o in caso di (temporaneo) smarrimento della copia cartacea. Nel caso in cui l'utilizzatore non rispetti le prescrizioni del presente manuale lui stesso sarà responsabile di danni a cose, persone, animali o proprietà. È **OBBLIGATORIO** e **FONDAMENTALE** leggere e comprendere anche il manuale d'uso del costruttore motore, fornito insieme alla macchina.

INDICE dei CONTENUTI

1a – DESCRIZIONE GENERALE DELLA MACCHINA E DEL SUO SCOPO
1b – MANUALE D'USO: lettura e comprensione
1c – USO PREVISTO
1d – USI NON PREVISTI, VIETATI, PERICOLOSI
2a – PITTOGRAMMI: mappa e spiegazione del significato
2b – MARCATURA CE: posizione e contenuto
3a – AVVERTENZE DI SICUREZZA GENERALI
3b – RESTRIZIONI D'USO
3c – PERICOLI E PRESCRIZIONI SULL'USO DEL CARBURANTE – RISCHI ASSOCIATI AL FUNZIONAMENTO DEL MOTORE
4a – DESCRIZIONE DELLE PARTI PRINCIPALI DELLA MACCHINA
4b – IMBALLO, TRASPORTO, MOVIMENTAZIONE IN SICUREZZA
5 – CONTROLLI PRELIMINARI
6a – COMANDI/REGOLAZIONI
6b – AVVIAMENTO/SPEGNIMENTO della MACCHINA
6c – TAGLIO
6d – USO della MACCHINA
7a – MANUTENZIONE e PULIZIA
7b – CARBURANTE, OLIO IDROSTATICO, OLIO MOTORE
7c – CONTROLLI e MANUTENZIONI DA SVOLGERE PRIMA DI OGNI UTILIZZO
7d – CONTROLLI e MANUTENZIONI DA SVOLGERE A INTERVALLI REGOLARI
7e – GUIDA RISOLUZIONE GUASTI (Troubleshooting)
8 – RIMESSAGGIO e SMALTIMENTO
9a – DATI TECNICI
9b – SCHEMA IMPIANTO ELETTRICO
10 – GARANZIA: condizioni
11 – SCHEDA TAGLIANDI
12 – DICHIARAZIONE DI CONFORMITÀ

1c – *USO PREVISTO*

L'UNICO uso previsto è il lavoro di sfalcio su terreni con erba, sarmenti, verde incolto, legname rado e con fusti di dimensioni proporzionate a questo utensile. La macchina è progettata per l'utilizzo da parte di un singolo operatore seduto a bordo, che lavora nel rispetto di TUTTE le prescrizioni indicate nel presente manuale e in quello del costruttore motore. Il modello **FOX MINI 85-2WD** è progettato per utilizzo su terreni pianeggianti. È sconsigliato l'utilizzo continuo in pendenza: per questi lavori ***Meccanica Benassi*** ha in gamma altri prodotti a trazione integrale.

1d – *USI NON PREVISTI, VIETATI, PERICOLOSI*

È vietato usare la macchina:
- come giocattolo
- come mezzo adibito a traino, rimorchio, spinta
- come mezzo adibito a trasporto di cose, persone, animali
- come trituratore generico per pietre, legname, detriti, rifiuti, potature, altro
- per sfalcio su tetti o superfici pericolanti, artificiali, sopraelevate
- per trasferimenti su strade pubbliche
- in qualsiasi altra condizione non menzionata nel precedente paragrafo 1c "*USO PREVISTO*"

Qualsiasi danno derivante da uso non previsto, vietato o pericoloso invalida ogni richiesta di garanzia relativamente a macchina, motore e trasmissione idrostatica. Si veda l'elenco delle restanti Condizioni di Garanzia nel Cap 10.

2a – *PITTOGRAMMI: mappa e spiegazione del significato*

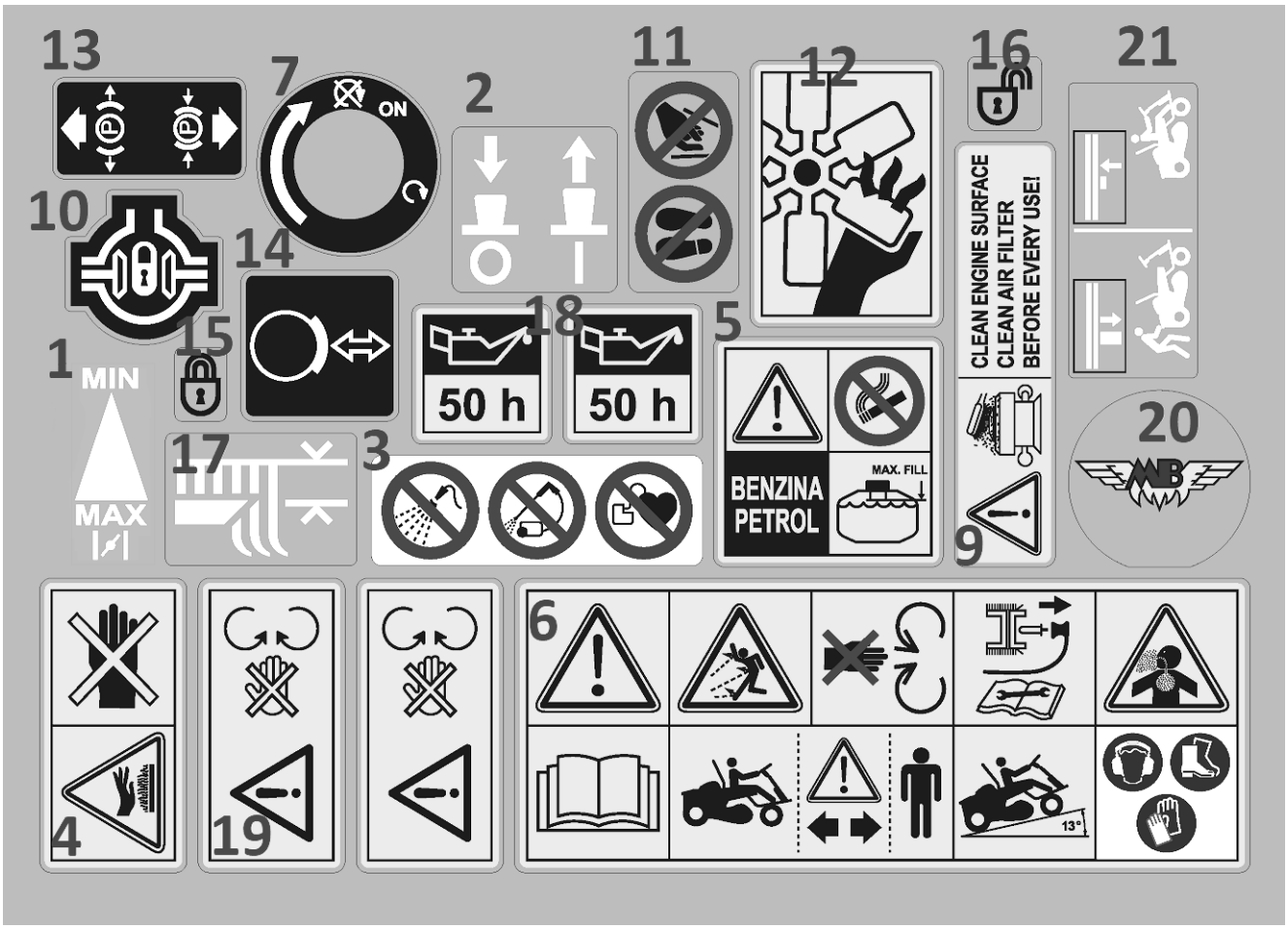

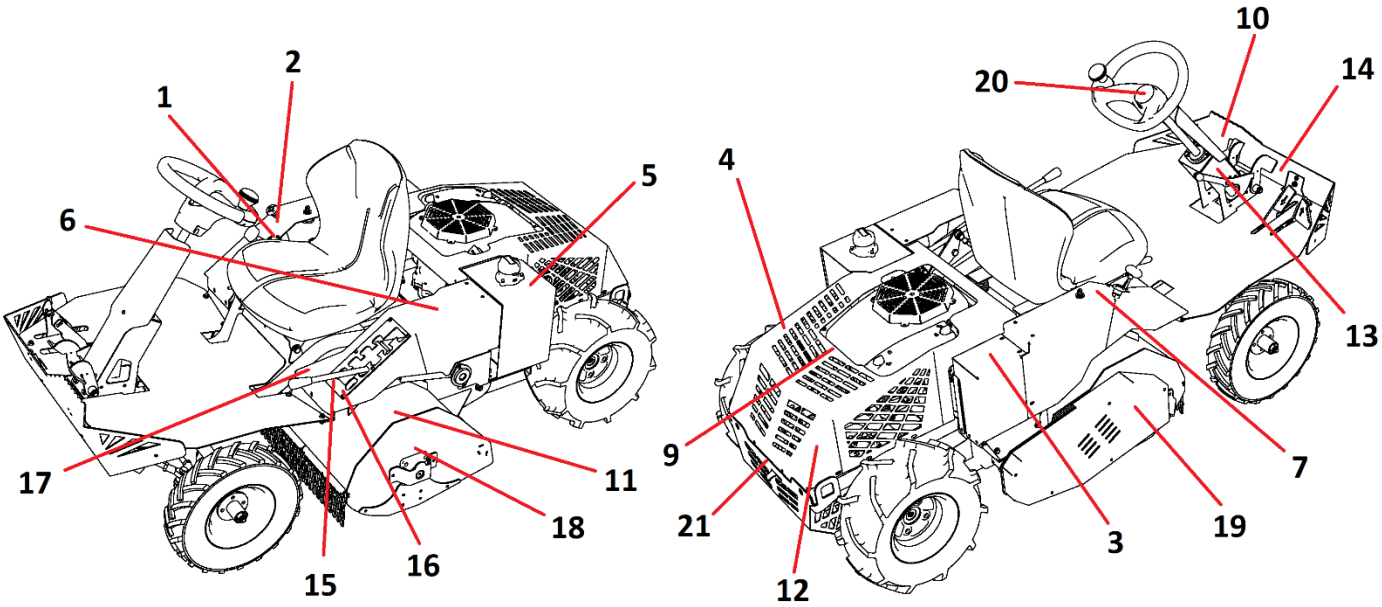

SPIEGAZIONE DEL SIGNIFICATO DEI PITTOGRAMMI PRESENTI SULLA MACCHINA:

1) Regolazione giri motore, dal minimo al massimo. Durante il taglio tenerlo sempre su MAX.
2) Innesto rotore (tirare il pomello verso l'alto per innestare il rotore).
3) Divieto di pulire la macchina con getto d'acqua o idro-pulitrice. Divieto per portatori di pacemaker di entrare in contatto con le parti elettriche.
4) Pericolo di ustioni dovuto a lamiere calde nella zona intorno a motore e marmitta.
5) Pericolo di accensione dovuto al carburante infiammabile: vietato fumare! Usare esclusivamente benzina senza piombo e non riempire oltre il massimo livello consentito. Rabboccare lentamente il serbatoio per evitare tracimazioni.
6) Leggere e comprendere il presente manuale prima di usare la macchina. Pericolo di proiezione oggetti. Mantenere la distanza di sicurezza rispetto ad altre persone, cose, animali. Massima pendenza consentita in tutte le direzioni pari a 13° (23%). Attenzione a non entrare in contatto con le parti meccaniche in rotazione, seppur protette. Staccare chiave di accensione e cappuccio candela prima di qualsiasi manutenzione. Attenzione al pericolo inalazione di gas di scarico nocivi, anche in spazi aperti (quando operatore è sottovento). Obbligo di indossare i *Dispositivi di Protezione Individuale* quali cuffie anti-rumore, guanti e calzature da lavoro.
7) Posizioni e scatti della chiave di accensione: ruotare in senso orario per accendere il trattorino.
9) **Significato: "*PULIRE IL CONVOGLIATORE MOTORE, PULIRE IL FILTRO ARIA PRIMA DI OGNI UTILIZZO!*"**
10) Identifica il pedale a sinistra dello sterzo: quando premuto si innesta il bloccaggio del differenziale posteriore.
11) Vietato salire con i piedi sul carter del rotore, non usarlo come scaletta. Vietato inserire le mani nello stesso.
12) Prestare attenzione alle parti in movimento nella zona posteriore, in particolare la ventola del gruppo idrostatico.
13) Posizioni della leva del freno di parcheggio.
14) Identifica il pedale a destra dello sterzo: quando premuto la macchina frena.
15) Identifica le posizioni di taglio FISSE.
16) Identifica le posizioni di taglio FLOTTANTI.
17) Identifica la leva di regolazione dell'altezza di taglio.

18) Promemoria ingrassaggio cuscinetti del rotore.
19) Pericolo parti in rotazione (trasmissione a cinghia sotto il carter di protezione).
20) Simbolo aziendale.
21) Posizioni della leva di by-pass posteriore.

Tutte le prescrizioni e le procedure sintetizzate dai pittogrammi sono dettagliatamente spiegate più avanti all'interno di questo manuale.

2b – *MARCATURA CE*

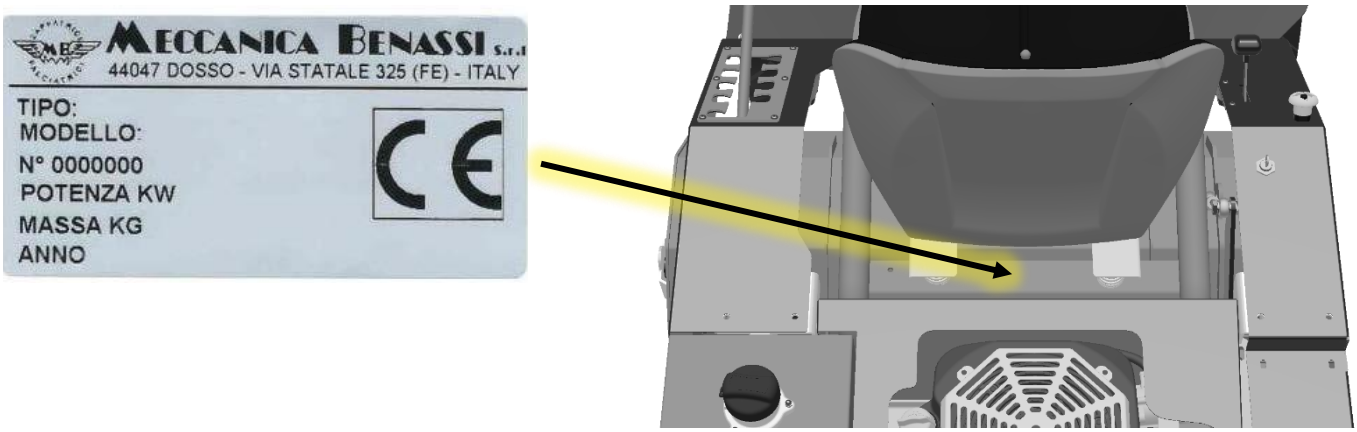

La targhetta CE è posta sulla piastra di supporto molle, sotto il sedile (in fig. sopra).
Contenuto:
- Nome e indirizzo del costruttore
- Tipo macchina
- Modello macchina
- Numero di matricola
- Potenza netta del motore
- Massa della macchina a secco
- Anno di costruzione

3a – *AVVERTENZE DI SICUREZZA GENERALI*

- È FONDAMENTALE leggere e comprendere il presente manuale e l'allegato manuale del costruttore motore PRIMA di utilizzare la macchina. Il trattorino trinciasarmenti FOX è una macchina professionale: è importante chiedere spiegazioni anche in caso di dubbi apparentemente banali. Il rivenditore di zona o il costruttore saranno disponibili a fornire le adeguate riposte.
- Farsi illustrare i comandi principali e il funzionamento specifico della macchina dal personale qualificato della rete vendita *Meccanica Benassi*.
- **È assolutamente vietato** alterare in qualunque modo i comandi o altre caratteristiche tecniche di questa macchina.
- **È assolutamente vietato** intervenire o modificare in qualunque modo le caratteristiche del motore, in particolare il numero massimo di giri (ciò può causare danni irreversibili alla trasmissione idrostatica).
- **È assolutamente vietato** caricare pesi sul sedile o alterare in qualunque altro modo il sensore di presenza uomo posto al suo interno.

- **Con il motore acceso è vietata qualunque azione che non sia il lavoro di trinciatura effettuato dall'operatore seduto al posto di guida.**
- Con il motore acceso è vietata qualunque regolazione, manutenzione, azione di terze persone mentre l'operatore è seduto alla guida.
- È assolutamente vietato caricare cose, persone, animali al di fuori dell'operatore che guida la macchina.
- È assolutamente vietato trasportare, trainare, spingere cose, persone o animali.
- **È opportuno familiarizzare con la macchina su una superficie ampia e libera prima di iniziare il lavoro.**
- È importante comprendere il significato e lo scopo di tutte le etichette poste sulla macchina. Consultare il proprio rivenditore di fiducia in caso di dubbi sul significato di uno o più simboli.
- L'operatore deve sempre lavorare indossando i necessari *Dispositivi di Protezione Individuale* quali: guanti, scarpe anti-infortunistiche, indumenti da lavoro aderenti, cuffie anti-rumore.

- È di fondamentale importanza verificare il corretto funzionamento del sensore sedile prima di ogni utilizzo. **Se l'operatore si alza e il motore NON SI SPEGNE è vietato usare la macchina e occorre rivolgersi quanto prima ad un'officina autorizzata**
- Prima di accendere la macchina o durante le operazioni di lavoro, verificare che nella zona di pericolo della macchina (15 metri di raggio intorno alla macchina) non vi siano persone o animali.
- Prima di accendere la macchina verificare che non vi siano oggetti a terra che possano essere proiettati.
- È bene ispezionare il terreno che sarà oggetto di trinciatura prima di effettuare il lavoro: la presenza di corpi estranei può causare danni al mezzo in caso di impatto. Oppure danni a cose, persone, proprietà in caso di lancio detriti. La zona più esposta è quella anteriore sinistra dal punto di vista operatore.
- Controllare sempre che dietro la macchina non ci siano persone né ostacoli in caso di retromarcia.
- In caso di impatto del rotore con un corpo estraneo fermarsi subito a controllare lo stato del rotore stesso e del resto della macchina. Occorre immediatamente spegnere il motore, togliere la chiave, ispezionare il trincia. In caso di danno grave, coltelli mancanti o insorgere di vibrazioni, interrompere il lavoro e risolvere il problema quanto prima.
- Lo sfalcio va fatto sempre con motore al massimo dei giri e con una velocità di avanzamento e altezza di taglio proporzionali all'altezza di erba e arbusti.
- Ogni volta che l'operatore deve scendere dalla macchina è opportuno disinnestare il taglio, inserire il freno di parcheggio, spegnere il motore, sfilare la chiave di accensione.
- In presenza di sconnessioni e buche (in particolare in pendenza) moderare la velocità e ridurla al minimo durante le inversioni di marcia. Pericolo di ribaltamento!
- tenersi lontano da banchine e precipizi, prestare attenzioni ai pericoli nascosti dalla vegetazione che ci si appresta a trinciare quali buche, dossi, sassi, radici
- MAI sbloccare la trazione in pendenza: la leva di by-pass (pos. 11 Cap 6a) deve sempre stare in posizione ON.
- sia per gli spostamenti che per il lavoro di trinciatura è bene procedere sempre nella direzione del gradiente (verso monte o verso valle), non trasversalmente al pendio.
- non fare inversioni di marcia in pendenza e al bisogno usa il blocco del differenziale sia in salita che in discesa!
- ridurre la velocità in pendenza, mantenerla costante, evitare accelerazioni e frenate improvvise, tenere saldamente lo sterzo.
- MAI alterare il funzionamento del sensore sul sedile.
- I coltelli danneggiati vanno sostituiti, non riparati né affilati. Un rotore con uno o più coltelli rotti risulta non equilibrato e trasferisce vibrazioni impreviste al resto della struttura e all'operatore. Dotarsi di guanti per ispezioni e manutenzione.

- In caso di indolenzimento a mani, braccia o gambe fermare il lavoro e fare una pausa fino alla completa ripresa della sensibilità. Anche l'utilizzo di guanti da lavoro permette di prevenire la perdita di sensibilità.
- È opportuno fare pause più frequenti anche in caso di indolenzimento al corpo se si lavora a lungo su terreni sconnessi.
- Il circuito elettrico genera un campo elettromagnetico in generale non dannoso per il corpo umano. **I portatori di pacemaker o dispositivi simili devono chiedere al proprio medico l'autorizzazione all'uso della macchina**.
- Gli spostamenti da una zona di lavoro ad un'altra devono essere fatti con il rotore posto nella posizione più alta e con gli utensili non inseriti.

3b – *RESTRIZIONI D'USO*

- L'uso della macchina è vietato a bambini e in generale a persone che non ne conoscono il funzionamento o che non abbiano letto o compreso questo manuale.
- Non è consentito l'uso della macchina a minorenni. Informarsi sulle normative vigenti nei territori di utilizzo per stabilire l'età minima dell'operatore.
- La macchina non è dotata di impianto di illuminazione per il lavoro. I LED sul piantone sono solo luci di posizione. Pertanto è vietato il lavoro in condizioni di scarsa visibilità naturale (piena visibilità ad almeno 100 metri di distanza).
- È vietato l'uso sotto effetto di alcool, droghe, farmaci, stanchezza, malattia o in presenza di disturbi psichici.
- È vietato l'uso in prossimità di banchine, lati pendio, fossi e in generale su fondi cedevoli: **pericolo di ribaltamento!**
- È vietato usare la macchina su fondi ghiaiosi: il rotore potrebbe sollevare i sassi proiettandoli oltre la zona di pericolo.
- È vietato usare la macchina in presenza di un filtro aria intasato, in assenza dello stesso, oppure in caso di marmitta danneggiata o assente.
- Controllare il mezzo prima di ogni turno di lavoro: le ispezioni obbligatorie sono descritte di seguito nel manuale.
- È vietato usare la macchina su strade pubbliche.
- In presenza di bambini custodire le chiavi di avviamento in luoghi a loro inaccessibili.
- Anche con tutte le coperture del caso permane il rischio di infortunio agli arti inferiori o superiori dovuti alla rotazione dell'utensile trincia e altre parti in movimento quali ventola dell'idrostatico e trasmissioni a cinghia. **Mai mettere le mani o i piedi sotto il carter del rotore né all'interno di qualunque altra paratia o protezione.**
- Le parti rotanti di questa macchina possono tagliare o intrappolare mani, piedi, capelli, indumenti o accessori. **Pericolo di amputazione o gravi lacerazioni**!
- Utilizzare sempre la macchina con i carter protettivi in posizione. È vietato utilizzare la macchina senza i carter di protezione al loro posto o con le bandelle in PVC e le catene mancanti, rotte o usurate.
- Tenere lontano mani e piedi dalle parti rotanti.
- Legare i capelli e rimuovere i gioielli.
- Non indossare indumenti larghi, stringhe lunghe o altri oggetti che potrebbero rimanere impigliati. Lavorare sempre con indumenti da lavoro aderenti.

- **Non forzare il motore**, specialmente se fuma allo scarico, se ha frequenti cali di giri o spegnimenti. Se un dato lavoro non è fattibile rallentare, alzare il taglio, farlo in tempi diversi. È importante riconoscere fin dove questa macchina può spingersi e dove invece sono opportune altre attrezzature.
- **Non esporre la macchina a pioggia battente**: i contatti elettrici potrebbero guastarsi e la tenuta in pendenza diminuisce esponenzialmente.

3c – *PERICOLI E PRESCRIZIONI SULL'USO DEL CARBURANTE, RISCHI ASSOCIATI AL FUNZIONAMENTO DEL MOTORE*

- il carburante utilizzato per il funzionamento di questi motori (**benzina senza piombo**) è tossico e infiammabile. Prestare attenzione al pericolo di incendio e a quello di inalazione di vapori nocivi.
- il carburante va sempre maneggiato con guanti per evitare il contatto diretto con la pelle.
- servirsi di imbuto per le operazioni di riempimento serbatoio e in caso di fuoriuscite asciugare subito con un panno.
- durante le operazioni di rifornimento servirsi di un filtro molto fine: il carburante deve arrivare il più possibile pulito al motore.
- **fare rifornimento solo all'aperto e con motore spento e freddo**.
- non disperdere benzina sul terreno, nell'ambiente o sul resto della macchina.
- **non fumare durante le operazioni di rifornimento né durante il lavoro**: è sempre presente il rischio incendio.
- **immagazzinare il carburante in luoghi chiusi, freschi, a riparo da luce solare, in recipienti omologati** e assolutamente lontano da persone e animali.
- i vapori della benzina hanno un alto potenziale di accensione: non riporre la macchina ancora calda in ambienti chiusi. **Aspettare che si raffreddi prima dello stoccaggio al chiuso**. Aspettare almeno 15 minuti prima di togliere il tappo del serbatoio benzina.
- il serbatoio benzina va sostituito immediatamente in caso di perdite.
- il bocchettone, il tappo benzina, il tubo di alimentazione vanno anch'essi sostituiti in caso di rotture o perdite.
- in caso di esposizione eccessiva al carburante (inalazione, ingestione, contatto con occhi) chiamare immediatamente il numero di emergenza.
- rifornire il serbatoio del carburante all'aperto e in un'area ben ventilata.
- non mettere troppo carburante nel serbatoio e non riempire oltre il collo interno. Bisogna consentire l'espansione del carburante.
- tenere il carburante lontano da scintille, fiamme libere, fiamme pilota e altre fonti di accensione.
- **controllare frequentemente le utenze collegate al carburante alla ricerca di perdite**: serbatoio, tappo e accessori. Sostituire al bisogno.
- se il carburante si versa, attendere che sia evaporato, quindi asciugare le superfici sporche e solo dopo avviare il motore.

<u>Quando si avvia il motore</u>

- assicurarsi che candela, silenziatore, tappo del carburante e filtro dell'aria siano al loro posto e ben fissati.
- assicurarsi che il filtro aria sia pulito, diversamente procedere come descritto nel *CAP. 7c.*
- non far girare il motore senza candele.

<u>Quando si utilizza la macchina</u>

- limitare l'uso a pendenze massime di 13° per evitare fuoriuscite di carburante, fumosità alla scarico, perdite di trazione o spazi di arresto insufficienti.
- mai avviare né far funzionare il motore con filtro aria assente o intasato.

<u>Quando si inclina la macchina per la manutenzione</u>

- il serbatoio carburante deve essere vuoto, altrimenti si può verificare una perdita di carburante e conseguente rischio incendi o esplosioni.

Quando si trasporta la macchina

- **trasportare con il serbatoio del carburante al minimo e rabboccare solo dopo averla scaricata** e in luogo aperto e ventilato.

Immagazzinaggio della macchina con il combustibile nel serbatoio

- tenere sempre lontano da fornaci, stufe, scaldabagni o altri apparecchi che hanno fiamma pilota o altre fonti di accensione, perché potrebbero incendiare i vapori del carburante.

All'avviamento del motore viene prodotta una scintilla. Le scintille possono accendere i gas infiammabili presenti nelle vicinanze. Le conseguenze potrebbero essere esplosione o incendio.

- Non usare fluidi di avvio pressurizzati perché i vapori sono infiammabili.
- A motore freddo, rimuovere SEMPRE i detriti accumulati nella zona del silenziatore e del motore. **Specialmente quelli che si accumulano sul convogliatore** (evidenziato in Fig. a lato). Si tenga inoltre presente che i detriti accumulati su motore, marmitta, batteria possono incendiarsi!

Il controllo e la pulizia di questa zona vanno fatti anche più volte all'interno di una stessa sessione di lavoro se le condizioni ambientali (molta polvere) lo richiedono.

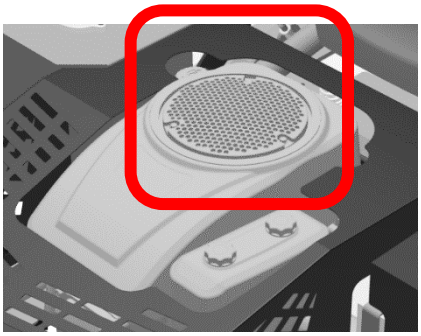

Lo scarico del motore contiene monossido di carbonio, un gas velenoso che può uccidere in pochi minuti. Non si vede, non ha sapore né odore. Anche se non si respirano i fumi di scarico, è possibile comunque essere esposti a monossido di carbonio. **Se ci si sente male, con sensazione di malessere o debolezza utilizzando la macchina, arrestare IMMEDIATAMENTE il motore e rivolgersi ad un medico**. Potrebbe essersi verificato un avvelenamento da monossido di carbonio.

- Utilizzare questa macchina SOLO all'aperto, lontano da finestre, porte e ventole per ridurre il rischio che il monossido di carbonio si accumuli e possa raggiungere spazi occupati da altre persone o animali.
- NON utilizzare la macchina dentro casa, all'interno di garage, piani interrati, intercapedini, capanni o altri spazi parzialmente chiusi anche se in presenza di ventole o con porte/finestre aperte. Il monossido di carbonio si accumula velocemente in tali spazi e può ristagnare per ore anche dopo aver spento la macchina.
- Cercare per quanto possibile di usare la macchina controvento in modo da inalare meno gas possibili.

I motori accesi generano molto calore. **Alcune parti, specialmente il silenziatore e la copertura metallica posteriore (in figura a lato), diventano estremamente calde**. In caso di contatto con le mani sussiste il rischio di gravi ustioni. Usare la macchina con guanti da lavoro e tenersi lontano da queste superfici.

Prima di toccare qualunque parte del motore o sue utenze lasciare che silenziatore, cilindri, testate, alette si raffreddino.

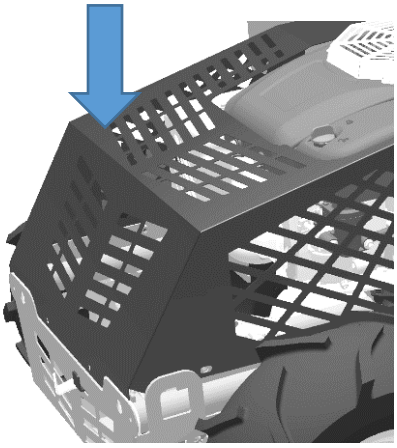

4a – *DESCRIZIONE delle PARTI PRINCIPALI della MACCHINA*

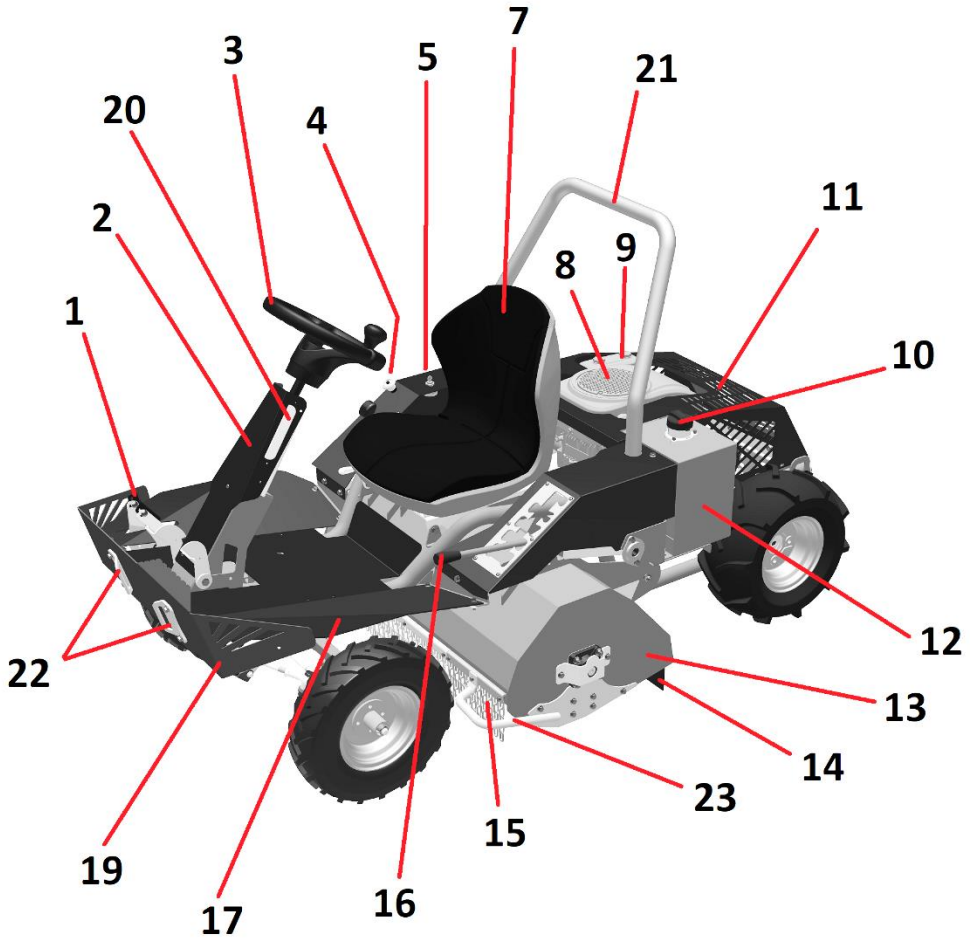

1) Pedali direzione di marcia, freno, blocco differenziale e leva del freno di parcheggio.
2) Frontalino copri-piantone
3) Volante
4) Pulsante innesto PTO
5) Chiave di avviamento motore
7) Sedile
8) Motore
9) Filtro aria del motore
10) Tappo del serbatoio benzina
11) Cofano Motore
12) Serbatoio benzina
13) Carter di protezione del rotore trincia – **NON USARE COME SCALINO PER SALIRE!**
14) Bandelle posteriori
15) Catene di protezione
16) Leva di regolazione altezza di taglio
17) Pedana: **salire da qui** tenendo il volante con una mano e il sedile con l'altra
19) Paraurti anteriore
20) Luci LED: **sono luci di posizione, NON luci di lavoro**
21) Arco di protezione (non è un roll-bar omologato)
22) Ganci traino anteriori
23) Protezione piede - **NON USARE COME SCALINO PER SALIRE!**

4b – *IMBALLO, TRASPORTO, MOVIMENTAZIONE IN SICUREZZA*

Il trattorino *FOX MINI 85-2WD* viene consegnato su pallet in scatola rigida (salvo diverse disposizioni del cliente).

A corredo della macchina sono forniti:

- il presente manuale macchina riportante in ultima pagina la **dichiarazione CE di conformità**
- manuale motore
- la chiave di accensione

! IMPORTANTE !

Controllare l'integrità dell'imballo nel momento in cui arriva la spedizione!

Se questo ha subito danni durante il trasporto segnalarlo IMMEDIATAMENTE, accettare il ritiro con riserva e documentare tutto con foto. **Il costruttore non è responsabile dei danni derivanti dal trasporto.**

La macchina viene consegnata in ordine di marcia ma senza pieno di benzina, quindi:

- con olio motore a livello. Controllarlo lo stesso, si veda *CAP 7b*
- con un minimo di benzina per lo spostamento iniziale fuori dall'imballo: rabboccare quanto prima, si veda *CAP 7b*
- con trasmissione idrostatica già carica di olio e pronta all'uso
- con batteria carica ma da collegare (prima il positivo + e poi il negativo –)
- con pneumatici alla pressione corretta (ma controllare come descritto in *CAP 5*).

La macchina può essere movimentata sia da spenta che da accesa, in particolare:

- A MOTORE SPENTO è possibile:
  - muoverla a spinta, in piano (per pochi metri) a patto di sbloccare la trasmissione idrostatica come descritto al paragrafo *11 – Leva di by-pass* del *CAP 6.*
  - in caso di guasto al motore si può spostare il trattorino utilizzando un verricello adatto al traino di questa macchina (quindi per masse di almeno 350 kg) attaccando le funi ai supporti evidenziati in figura sotto. Prima sbloccare la trasmissione idrostatica!

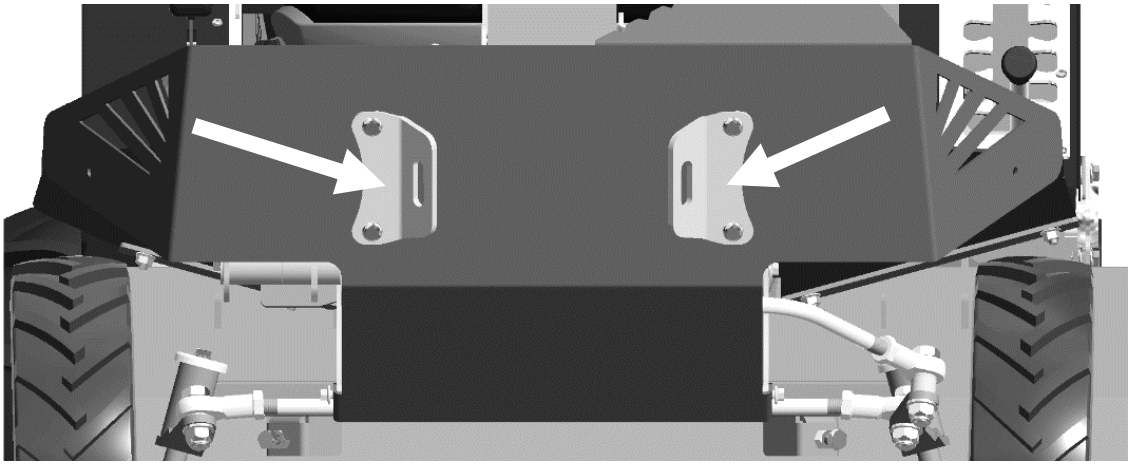

È PROIBITO TRAINARE LA MACCHINA PER LUNGHI TRATTI E SU STRADE PUBBLICHE

– A MOTORE ACCESO è possibile muoverla grazie alla propria trazione **a patto di rispettare tutte le norme e le prescrizioni menzionate in questo manuale**.

Nell'eventualità di carico a mezzo rampe su furgoni o camioncini attenersi a quanto segue:

– dotarsi di rampe di carico che possano sostenere almeno 250 kg ciascuna e abbiano superfici antiscivolo abbastanza larghe per sostenere gli pneumatici.
– tenere il rotore nella posizione più alta durante le operazioni di carico/scarico.
– sul mezzo adibito a trasporto fissare la macchina con cinghie usando gli ancoraggi evidenziati in fig. seguente e azionare il freno di parcheggio come spiegato nel *CAP 6d* "*PARCHEGGIO/STAZIONAMENTO*".

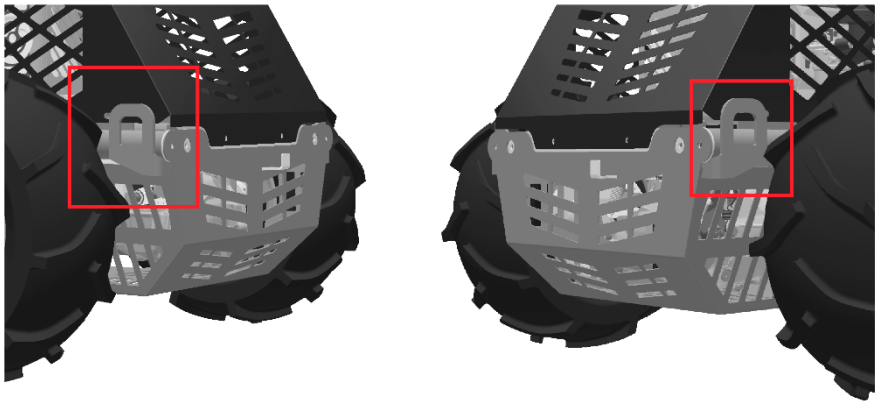

Punti di ancoraggio per corde o fasce per "bloccare" la macchina su furgonati o camioncini

5 – *CONTROLLI PRELIMINARI*

Dopo aver liberato la macchina dal suo imballo, prima di avviarla procedere alla lettura COMPLETA di questo manuale e fare i **seguenti controlli**:

– **Controllo regolazione sedile**: verificare funzionamento della regolazione longitudinale.
– Controllare che **sopra e intorno al motore** non vi siano detriti.
– Controllare che **sopra e intorno alla trasmissione idrostatica** non vi siano detriti e che la ventola di raffreddamento della trasmissione posteriore sia libera di girare. Se danneggiata sostituirla. NON LAVORARE CON VENTOLA DANNEGGIATA!
– **Controllo visivo rotore**: ci sono coltelli da sostituire? Le viti di fissaggio sono correttamente serrate? È libero di ruotare? Si vedano ulteriori spiegazioni al *Cap 7c 4).*
– **Controllo visivo protezioni**: assicurarsi che tutte le catene anteriori e le bandelle posteriori del carter rotore siano presenti ed integre. **Sostituirle immediatamente se ce ne fossero di rotte.**
– **Controllo pressione pneumatici**: **1,5–2 bar** è il range consigliato. Controllare anche l'usura del battistrada: pneumatici consumati fanno perdere trazione ed espongono a un maggiore rischio di foratura.
– Controllare che tutte le **viti e i seeger di fissaggio delle ruote** siano ben serrati prima di ogni utilizzo.

- **Controllare tensione batteria**: deve essere superiore a 12V. La batteria è carica e sigillata. Non serve acido e va caricata solo quando necessario. Se la batteria faticasse a caricarsi procurarsene una nuova, originale e di identiche caratteristiche.
- **Controllo funzionamento di tutti i comandi manuali** (si veda prossimo capitolo 6a), in particolare:
    - freno di parcheggio: con freno inserito le ruote posteriori risultano bloccate anche spingendo la macchina? Diversamente contattare un'officina per la registrazione.
    - pedale direzione di marcia: quando disinnestato deve essere in folle. Se risultasse difficoltoso trovare la posizione di folle (requisito base per l'avviamento motore) contattare un'officina autorizzata.
    - frenatura rotore: nel momento in cui si disinnesta il pulsante PTO deve fermarsi completamente entro 7 secondi. Se così non fosse contattare un'officina autorizzata.
- **Controllo dei sistemi di sicurezza per il consenso avviamento**:
    - se operatore non è correttamente seduto il motore non si deve avviare. Viceversa, a motore acceso controllare che alzandosi dal sedile la macchina si spenga.
    - se il pulsante di innesto PTO (#6 in Cap 6°) è in posizione "ON" il motore non si deve avviare.
    - se il pedale direzione marcia (#1.1 e #1.2 in Cap 6a) è in posizione avanzamento o retromarcia il motore non si deve avviare.
    - se il freno di parcheggio (#2 in Cap 6a) è inserito il motore non si deve avviare. Premere con il piede destro il freno a pedale e portare la leva verso l'alto finché non va in appoggio.
- **Controllo perdite** nei particolari come serbatoio benzina, basamento motore, carburatore, trasmissione idrostatica. In caso di perdite non avviare la macchina e contattare l'assistenza.
- **Controllo delle fascettature** in particolare quelle del tubo benzina. Se qualcosa fosse svitato stringere tutto prima di accendere la macchina.
- **Controllare livelli:**
    - olio motore a livello, filtro aria pulito, convogliatore libero da detriti
    - serbatoio con sufficiente benzina all'interno

    Si vedano i dettagli nel Cap. 7 "Manutenzione".
- Controllo visivo dei fusibili ed eventuale loro sostituzione prima dell'uso.

Prima di ogni utilizzo verificare che tutte le avvertenze di sicurezza siano presenti sulla macchina. È vietato l'utilizzo prima di aver ripristinato pittogrammi e marcature mancanti o non leggibili.

Se qualcosa risultasse mancante, rotto, fuori posto o guasto ► contattare immediatamente il proprio rivenditore e NON USARE la macchina per nessun motivo.

6a – *COMANDI/REGOLAZIONI*

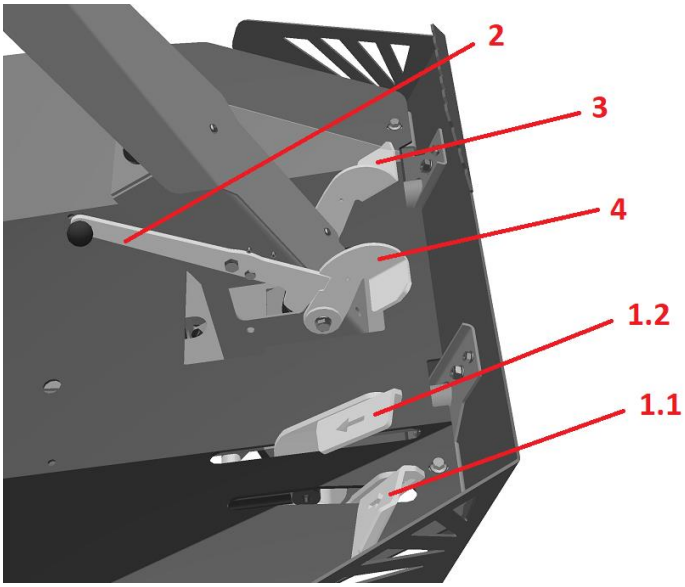

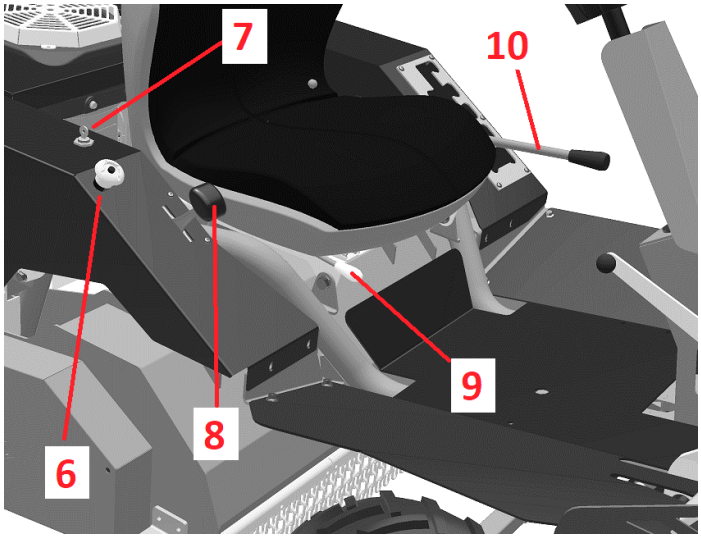

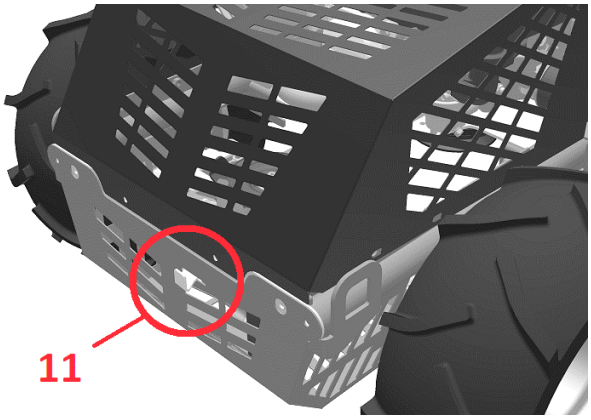

<u>1.1 e 1.2 – Pedale (doppio) Direzione di Marcia</u>

La direzione di marcia è decisa da una coppia di pedali collegati fra loro: uno per l'avanzamento e uno per la retromarcia. Premere in avanti il pedale destro **[1.1]** per avanzare. Premere in avanti il pedale sinistro **[1.2]** per la retromarcia. Entrambi tornano automaticamente in folle (NEUTRAL) sollevando il piede, permettendo alla macchina di rallentare fino a fermarsi.

Per avviare il motore lasciare liberi entrambi i pedali: la trasmissione deve essere a folle.

<u>2- Leva Freno di Parcheggio</u>

Tiene fisicamente innestato il freno a pedale [#4] anche a macchina spenta.

<u>3- Pedale per il blocco del differenziale posteriore</u>

Tenere premuto COMPLETAMENTE quando una delle ruote posteriori perde trazione: usare solo in percorsi rettilinei o pendenze nella direzione del gradiente. Rilasciare il pedale per sterzare.

<u>4- Pedale Freno</u>

La macchina rallenta fino a fermarsi ogni volta che il piede destro si alza dal pedale direzione marcia **[1.1 o 1.2]**. Se questa prima frenatura non fosse sufficiente occorre premere, SEMPRE CON IL PIEDE DESTRO il pedale freno [#4]. È VIETATO l'uso contemporaneo dei pedali #1 e #4, pena danni alla trasmissione idrostatica.

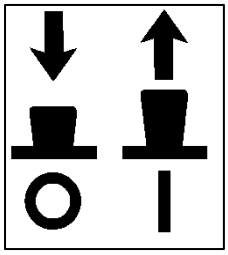

6- Pomello Innesto Rotore (PTO)

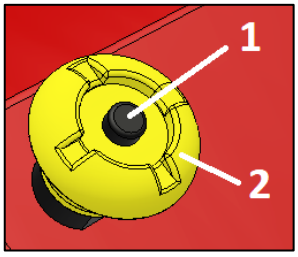

Il pomello deve trovarsi nella posizione più bassa (PTO OFF = rotore disinnestato) per avviare il motore.
Poi a motore acceso e al massimo dei giri occorre compiere due azioni per innestare il rotore (PTO ON) e iniziare il lavoro di sfalcio.

(1) Con il pollice della mano destra tenere premuto verso il basso il bottone nero centrale.
(2) Con le altre dita tirare verso l'alto il pomello afferrando da sotto la parte gialla.

7- Blocco chiave

Girare la chiave in posizione di ON, aspettare 2 secondi e successivamente su START fino all'avviamento motore. Non insistere se il motore non si accende: verificare piuttosto che siano soddisfatti tutti i requisiti elettrici per il consenso all'avviamento (spiegati in prossimo capitolo). Per lo spegnimento tornare in posizione OFF.

8- Comando acceleratore

Il motore va da un minimo di circa 1500 giri/min (comando in posizione MIN) fino a un massimo di circa 3200 giri/min (comando in posizione MAX). Per avviamenti a freddo portare l'acceleratore fino in fondo, oltre il massimo (CHOKE) per chiudere l'aria. A motore caldo riportarlo indietro e durante il lavoro di sfalcio tenerlo SEMPRE al massimo dei giri. Prima di spegnere la macchina riportare il motore al minimo per qualche istante.

9 – Leva per la Regolazione Longitudinale del Sedile

Per muovere il sedile in avanti o indietro e adattarlo alla propria statura si usa la leva [#9] in figura. Portarla verso l'esterno (destra da posizione operatore), muoversi con la seduta avanti o indietro, lasciare la leva, fare un ultimo movimento fino a sentire lo scatto del sedile nella sua nuova posizione. NB: la regolazione della seduta va fatta a macchina spenta e prima di iniziare il lavoro: MAI agire sulla regolazione sedile con macchina accesa o (peggio) in pendenza.

10 – Leva di Regolazione Altezza di Taglio: posizioni flottanti e posizioni fisse

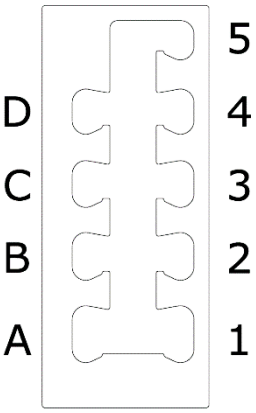

Le leva [#10] permette regolare l'altezza di taglio e adattarsi alle condizioni del terreno.
Per alzare il taglio: tirare la leva verso l'alto lungo il binario centrale della griglia (schematizzata qui a lato) e appoggiarla lateralmente nella posizione desiderata fra quelle flottanti (da 1 a 5) e quelle fisse (da A a D).
Per abbassare il taglio: riportare la leva verso il centro della griglia, abbassarla, e fissarla nella nuova posizione desiderata scegliendo fra quelle flottanti (da 1 a 5) e quelle fisse (da A a D).
Le posizioni più basse (A e 1) corrispondono a un taglio di circa 3 cm.
La posizione 5 corrisponde a un taglio di circa 9 cm.

Per ***posizioni flottanti*** del carter trincia si intendono quelle selezionabili da 1 a 5 e poste nella parte sinistra della griglia di selezione (da punto di vista operatore). In queste posizioni il carter se incontra un piccolo

dosso può salire di qualche cm seguendo il fondo, per poi tornare all'altezza selezionata una volta superato il dosso.
Le ***posizioni fisse*** (da A a D) si trovano nella parte destra della griglia di selezione (da punto di vista operatore) e "costringono" il carter a rimanere all'altezza selezionata anche in presenza di ostacoli o vegetazione che spingono dal basso verso l'alto.

Scopo:
Le posizioni flottanti da 1 a 5 servono per tagliare un fondo principalmente erboso senza ostacoli né fusti: in questo modo si avrà un tagliato con altezza uniforme anche in presenza di piccoli avvallamenti, dossi e scollinamenti.
Le posizioni fisse da A a D sono utili in condizioni più gravose, quando il fondo grezzo da trinciare presenta fusti resistenti, arbusti da piegare con forza prima di essere trinciati, etc. In queste posizioni il carter rimane in posizione e non viene sollevato dagli ostacoli, permettendo quindi di trinciarli al meglio.

TUTTI I TRASFERIMENTI DEVONO ESSERE FATTI CON LA LEVA NELLA POSIZIONE 5 E CON GLI UTENSILI NON INSERITI

11 – Leva di By-Pass della Trasmissione Idrostatica Posteriore

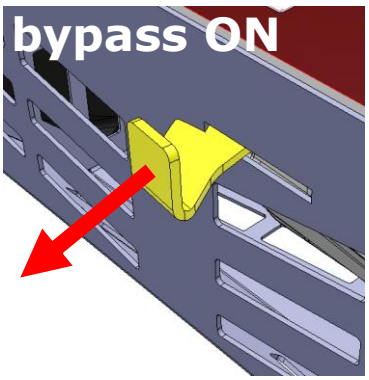

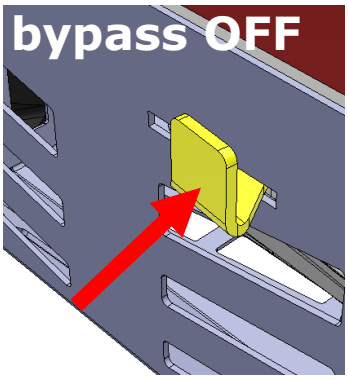

La leva [#11] ha lo scopo di mettere a folle la trasmissione idrostatica e permettere la movimentazione della macchina a motore spento.
Per farlo va inserito il bypass come in figura "bypass ON": tirare la leva all'indietro e incastrare il suo taglietto verso sinistra per fissarla in posizione.
Per tornare in configurazione lavoro ("bypass OFF" in figura) portare la leva dapprima verso destra e poi spingerla del tutto in avanti.

NB: SE LA MACCHINA È FERMA IN PENDENZA NON INSERIRE IL BYPASS!

IMPORTANTE: **RIPORTARE sempre le leva in posizione "bypass OFF"** prima di iniziare un nuovo lavoro; diversamente la macchina non si muove e **potrebbe rovinarsi la trasmissione idrostatica!**

ATTENZIONE in caso di spostamento a spinta: non toccare la griglia posteriore con macchina ancora calda, pericolo ustioni!

6b – *AVVIAMENTO/SPEGNIMENTO della MACCHINA*

– Durante le operazioni di avviamento prestare attenzione al pericolo di lesioni verso persone o animali eventualmente presenti nel raggio di azione della macchina.
– L'avviamento della macchina va fatto in zone aperte e ben ventilate: in ambienti chiusi l'operatore è soggetto al pericolo di inalazione dei gas di scarico.
– La macchina è dotata di dispositivi di sicurezza per il consenso all'avviamento e per lo spegnimento automatico in certe condizioni. In particolare:

IL MOTORE SI DEVE AVVIARE SOLO SE:

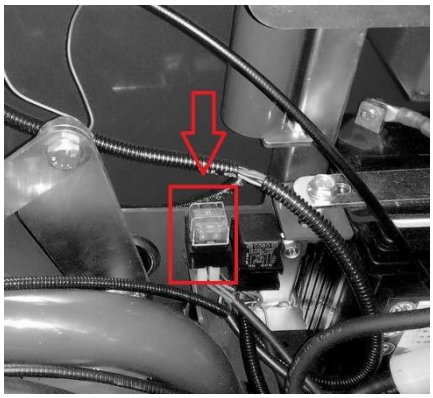

– operatore è seduto correttamente sul sedile (sensore presenza uomo è attivato dal peso operatore).
– pulsante PTO disinnestato (#6 in capitolo 6a in posizione *PTO OFF*).
– pedale direzione di marcia (#1.1 e 1.2 in capitolo 6a) è disinnestato, ovvero automaticamente in posizione di folle.
– leva del freno di parcheggio (#2 in capitolo 6a) è disinnestata ovvero in appoggio sul piantone (dove è attivato un sensore).
– fusibili da 15A e 20A sono integri: sono localizzati nella zona a destra dell'operatore, all'interno della lamiera comandi. Si veda zona evidenziata in immagine a lato.

È vietato utilizzare la macchina se il motore parte in condizioni diverse e fino a quando non si sono ripristinate tutte le sicurezze necessarie!

PROCEDURA DI AVVIAMENTO: se i controlli appena descritti sono tutti soddisfatti portare il comando acceleratore al massimo (o in posizione CHOKE per avviamenti a freddo); girare la chiave di avviamento in posizione ON e poi su START e rilasciarla a motore avviato. Riaprire l'aria portando il comando da CHOKE a MAX per normali condizioni di lavoro.
SPEGNIMENTO: Prima di spegnere la macchina disinnestare gli utensili di taglio, mettere in posizione neutra la trazione della macchina e portare la chiave nella posizione OFF. Inserire il freno di parcheggio prima di scendere.

NON LASCIARE MAI LA MACCHINA INCUSTODITA CON LA CHIAVE INSERITA!

NON DIMENTICARE LA CHIAVE SU "ON": LE LUCI SCARICANO LA BATTERIA!

6c – *TAGLIO*

Premessa:
- durante il trasferimento verso l'area di lavoro tenere il rotore nella posizione più alta con gli utensili non inseriti e mantenere una velocità adeguata alle condizioni del fondo.
- iniziare il lavoro a motore caldo e durante il taglio usarlo sempre al massimo dei giri/min.

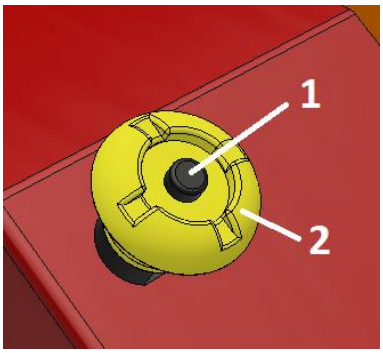

INNESTO ROTORE:
È opportuno innestare il taglio con motore caldo e al massimo dei giri, pedale direzione marcia in folle e rotore libero di girare. Il taglio va innestato PRIMA di entrare nell'area di lavoro, non in mezzo alla vegetazione.
Per innestare il taglio azionare il pomello #6 (cap. 6a) evidenziato a fianco, nel seguente modo: con il pollice della mano destra premere verso il basso il bottone di sicurezza N°1 e contemporaneamente sollevare il resto del comando N°2 con la altre dita della mano destra.

DISINNESTO ROTORE: per disinnestare il rotore è sufficiente spingere verso il basso l'interno pomello con il palmo della mano.

NB: il rotore si deve completamente fermare entro 7 secondi dal suo disinnesto. Se così non fosse contattare un centro assistenza per opportuna ispezione.

AVVERTENZE PER UN TAGLIO CORRETTO e SICURO:
La rotazione del rotore è resa possibile da una trasmissione a frizione elettromagnetica e cinghia.
Controllare lo stato del rotore prima di ogni utilizzo. **È di fondamentale importanza tagliare sempre con tutti i coltelli integri e ben affilati**. Si veda *Cap 7c* per capire se uno o più coltelli sono da sostituire.
Ingrassare come descritto nel *Cap 7d* i cuscinetti di supporto rotore. Nel caso insorgano vibrazioni anomale rispetto al solito è VIETATO utilizzare la macchina. Controllare rotore e/o contattare un'officina specializzata. Un rotore fuori equilibratura genera vibrazioni dannose sia per l'operatore che per la macchina.
L'altezza di taglio deve tenere conto della superficie che verrà lavorata: in caso di dossi o buche regolare l'altezza in modo da evitare che i coltelli raggiungano il fondo del terreno.
In tutti i casi in cui il taglio non è previsto (trasferimenti) il rotore **deve essere tenuto** nella posizione più alta per scongiurare il rischio di impatto con terreno o corpi estranei.

6d – *USO della MACCHINA*

<u>Avvertenze di sicurezza</u>:

– è sempre necessario che l'operatore rimanga vigile in ogni condizione di marcia e lavoro. Anche durante semplici trasferimenti è sempre presente il pericolo di arrecare lesioni a persone o animali o di danneggiare cose/proprietà.

– prestare attenzione agli ostacoli, in avanti ma soprattutto in retromarcia e in fase di sterzata.

– è vietata la guida in piedi, il trasporto di persone, cose, animali.

– attenzione ai cambi di direzione: in caso di qualunque tipo di problema è opportuno disattivare tutti i comandi e fermarsi.

– uso in pendenza: le situazioni più pericolose richiedono attenzioni ancora maggiori se in pendenza. È bene ricordare che le pendenze vanno SEMPRE affrontate nella direzione del gradiente e mai trasversalmente. La fase più critica in termini di pericolo di ribaltamento è quella di inversione di marcia e sterzata. Prestare la massima attenzione! Ulteriori informazioni sull'uso in pendenza sono descritte al *Cap 3* ma ricordiamo ancora una volta che questo modello è pensato per un utilizzo principalmente in pianura.

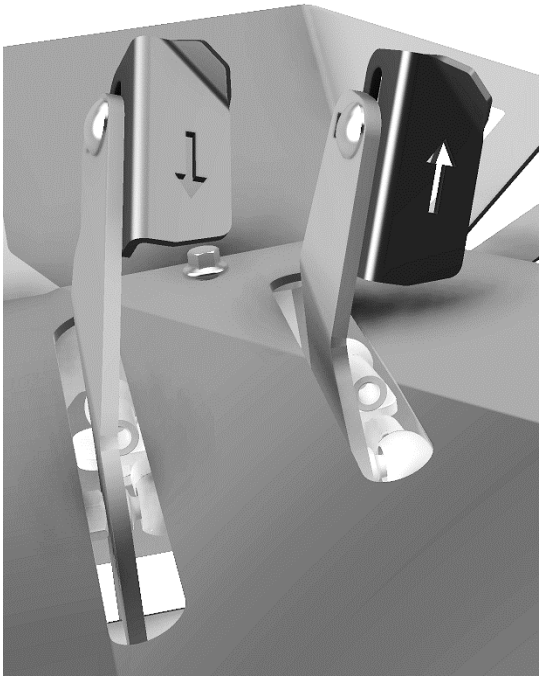

– **DIREZIONE DI MARCIA**: il pedale [#1 in *capitolo 6a*] è quello responsabile della direzione e della velocità degli spostamenti ed è composto da due appendici separate a seconda della direzione in cui si vuole procedere. Premere progressivamente in avanti il pedale di destra per andare da fermo alla massima velocità in avanti (come indicato dalla freccia incisa). Premere progressivamente in avanti il pedale di sinistra per andare in retromarcia (come indicato dalla freccia incisa). In entrambi i casi è sufficiente alzare il piede per rallentare e infine fermare la macchina quando il pedale raggiunge la sua posizione di riposo, ovvero la folle. Se il pedale non torna in folle automaticamente (quando si alza il piede) si vedano opportuni suggerimenti nel *CAP 7e – RISOLUZIONE GUASTI.*

Prestare massima attenzione specialmente nelle operazioni in retromarcia, anche a causa del campo visivo ridotto rispetto all'uso in avanti. Limitare la velocità, controllare in anticipo la presenza di eventuali ostacoli dietro la macchina, agire lentamente sia sul pedale che sullo sterzo.

– **FRENARE**: come evidenziato nel *capitolo 6a* il pedale del freno [#4] è quello montato alla destra del piantone (visto da posizione operatore). Se il rilascio del pedale direzione marcia (#1 in *cap 6a*) non fosse sufficiente a fermare la macchina negli spazi e tempi desiderati è bene aiutarsi con il pedale freno. Spingerlo fino in fondo per avere una frenata decisa ma solo DOPO aver rilasciato con lo stesso piede (il destro) il pedale direzione marcia.

<u>L'uso contemporaneo di freno [#4] e pedale [#1] è infatti DANNOSO per i componenti interni della trasmissione idrostatica. Ogni richiesta di garanzia derivante da un uso scorretto di questo tipo verrà respinta.</u>

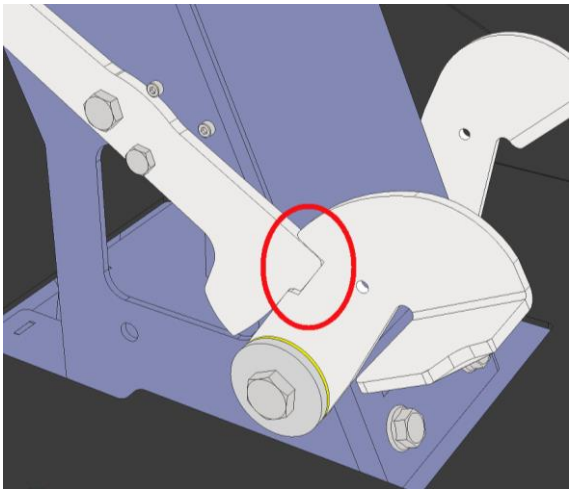

- **PARCHEGGIO/STAZIONAMENTO**: come spiegato nel capitolo comandi 6a la macchina è dotata di un blocco meccanico [leva #2] del freno a pedale [#4] che lo rende di fatto un freno di parcheggio/stazionamento.

Prima di parcheggiare e abbandonare il veicolo:

- disinnestare il rotore.
- alzare **progressivamente** il piede destro dal pedale direzione di marcia fino al suo automatico ritorno in posizione NEUTRAL.
- portare al minimo il comando acceleratore.
- azionare (sempre con il piede destro) il freno a pedale premendolo in avanti.
- azionare la leva #2 a mano fino all'avvenuto incastro (come da immagine a lato) con il pedale freno ancora premuto.
- alzare il piede dal pedale freno.
- spegnere la macchina portando la chiave su OFF.

Solo a questo punto si può scendere e abbandonare il veicolo.

RIPARTENZA da situazione di parcheggio:

ripetere le operazioni appena descritte ma in ordine inverso, ovvero: premere il pedale freno leggermente in avanti => la leva #2 esce dall'incastro e va riportata nella sua posizione di riposo => lasciare il freno e sempre con lo stesso piede (destro) decidere la direzione di marcia.

Si ricorda che prima di agire sul pedale direzione marcia è sempre FONDAMENTALE sbloccare il freno di parcheggio!

MAI AZIONARE IL PEDALE DIREZIONE DI MARCIA CON IL FRENO DI PARCHEGGIO INSERITO, pena danni irreversibili alla trasmissione idrostatica

7a – MANUTENZIONE e PULIZIA

È bene ricordare, come più volte menzionato in questo manuale, che una manutenzione scorretta o fornita da officine non autorizzate può esporre l'utilizzatore al rischio di gravi infortuni o guasti tecnici non coperti da garanzia.

Avvertenze di sicurezza:

Tutte le operazioni di manutenzione devono essere eseguite con motore spento, chiave di avviamento disinserita, freno di parcheggio inserito e macchina parcheggiata su fondo solido e pianeggiante.

- Verificare inoltre che non vi siano persone nei dintorni.
- Verificare che la macchina non possa in nessun caso andare alla deriva.
- Tenere sempre presenti i rischi connessi all'uso del carburante (incendio e inalazione vapori) e attenzione alla presenza di utensili taglienti.

- Nei casi in cui la macchina debba essere sollevata dal basso, sfruttare i tubi del telaio come punti di sollevamento sia anteriormente che posteriormente.

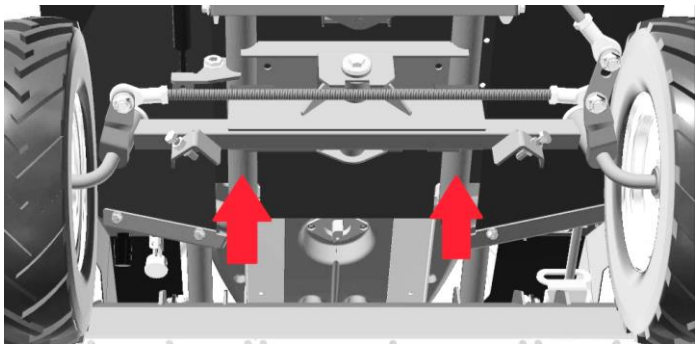

<u>ATTENZIONE: pericolo di schiacciamento!</u>

MAI SOLLEVARE dai punti di ancoraggio per trasporto evidenziati in *Cap 4b*.

- Tenere spento il motore e rimuovere la chiave di avviamento durante le operazioni di manutenzione.
- Lasciare raffreddare la macchina prima di intervenire in qualunque sua parte. Il motore, la trasmissione e le lamiere posteriori tendono a rimanere calde anche per diversi minuti dopo lo spegnimento: prestare attenzione.
- È fondamentale provvedere al corretto smaltimento di benzina, olii, e altri rifiuti speciali (come la batteria) nel rispetto delle norme vigenti nei territori di utilizzo e manutenzione della macchina. Non smaltirli nell'ambiente e non trattarli come rifiuti generici.

7b – *CARBURANTE, OLIO IDROSTATICO, OLIO MOTORE*

CARBURANTE (benzina)

Il trattorino viene fornito con il carburante necessario al primo avvio ma <u>per utilizzare la macchina è necessario fare il pieno di benzina</u>. Il serbatoio può contenere fino a un massimo di circa 10,4 litri. NB: la macchina non è dotata di rubinetto della riserva né di spie di livello carburante. Regolarsi di conseguenza.

► L'unica tipologia di carburante consentita è quella con le caratteristiche descritte di seguito. Qualunque altro tipo di combustibile rischia di danneggiare il motore e invalida immediatamente ogni richiesta di garanzia sul motore. Il carburante va conservato in luoghi freschi ed asciutti, al riparo dalla luce e da fonti di accensione, in contenitori omologati e adatti allo scopo.

<u>Tappo Serbatoio Benzina</u>

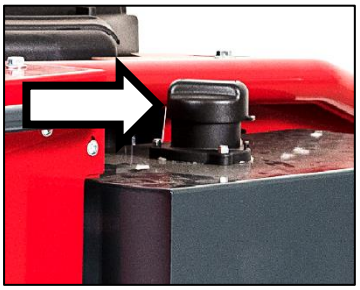

Il serbatoio benzina è localizzato a sinistra da posizione operatore; il tappo (evidenziato a lato) si svita a mano ed è posto su bocchettone fisso. Aiutarsi con imbuto durante i rifornimenti, asciugare subito eventuali fuoriuscite, e rispettare tutte le disposizioni sul carburante specificate in questo manuale e in quello del costruttore motore.

In linea generale <u>**è necessario che la benzina sia conforme a questi requisiti**</u>:

- pulita, nuova, senza piombo.
- minimo 87 ottani/87 AKI (91 RON).
- è ritenuta accettabile benzina con un contenuto di etanolo (miscela benzina-alcol) fino a un massimo del 10%.

NB: non usare benzine non approvate, come E15 ed E85. Non aggiungere olio alla benzina né modificare il motore affinché possa operare con carburanti alternativi. L'uso di carburanti non approvati provoca danni che non sono coperti da garanzia.
Ad altitudini superiori a 1500 metri è accettabile benzina con numero minimo di ottani 85/85 AKI (89 RON).

RIFORNIMENTO SERBATOIO BENZINA:
Si accede al serbatoio da relativo tappo evidenziato nei paragrafi precedenti. Servirsi di imbuto e se possibile di filtro fine per prevenire il travaso di impurità. Attenersi inoltre a tutte le prescrizioni evidenziate nel ***Cap 3c*** ogni volta che si impiega carburante.

OLIO IDROSTATICO

Il trattorino *FOX MINI* sfrutta una trasmissione idrostatica per la semovenza. La macchina è fornita con trasmissione già riempita con la giusta quantità di olio. È buona idea prima di ogni utilizzo ispezionare le zone sottostanti la macchina alla ricerca di eventuali perdite. A differenza di altri modelli non è presente alcun serbatoio esterno.
La trasmissione idrostatica è equipaggiata da fabbrica con olio motore 20W-50.
Se non insorgono cali di prestazione, perdite o rumori sospetti non è necessaria alcuna manutenzione periodica alla trasmissione idrostatica. Diversamente rivolgersi a un centro assistenza specializzato.

OLIO MOTORE

Maggiori informazioni sono disponibili nel manuale del costruttore motore fornito a corredo del presente manuale macchina. È fondamentale leggere per intero e comprendere anche quel documento. La garanzia motore è coperta dal costruttore motore e dai suoi centri assistenza sul territorio. Di seguito è fornita una sintesi delle informazioni principali.

NB: è consigliabile controllare il livello dell'olio motore PRIMA DI OGNI UTILIZZO.

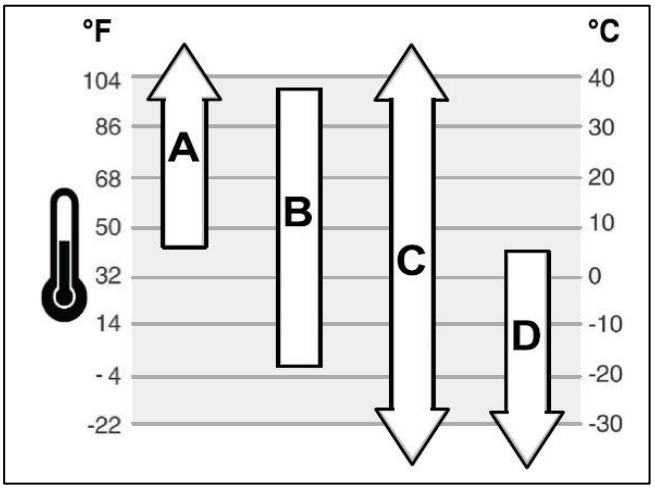

TIPOLOGIA DI OLIO MOTORE: Sono le temperature esterne a determinare la corretta viscosità dell'olio per il motore. Usare i riferimenti di seguito per selezionare la migliore tipologia in base alle temperature di lavoro.

A ► SAE 30: Al di sotto di 4°C (40°F) l'uso di SAE 30 avrà come conseguenza un avvio difficile.

B ► 10W-30: Al di sopra di 27°C (80°F) l'uso di 10W-30 può causare maggiore consumo di olio. Controllare il livello con maggiore frequenza.

C ► 5W-30 *sintetico:* copre tutti i campi di utilizzo

D ► 5W-30: solo usi invernali

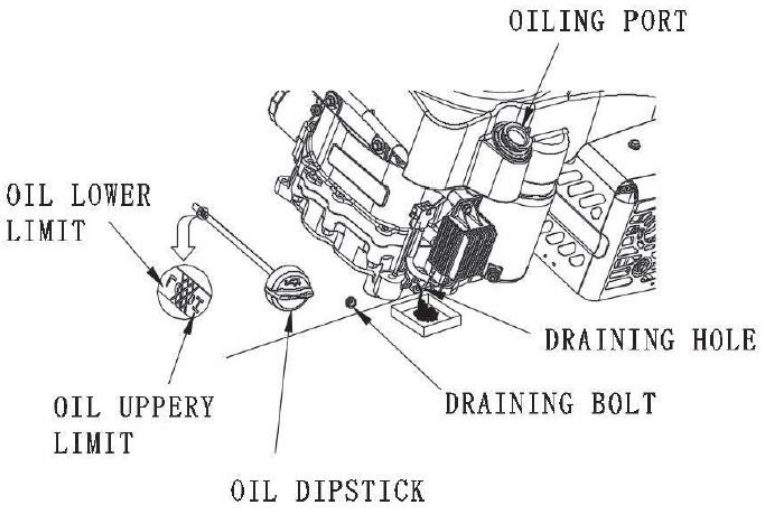

Prima di rabboccare o controllare il livello dell'olio motore:
- Accertarsi che la macchina sia in piano.
- Eliminare tutti i detriti dalla zona di riempimento dell'olio. Fare le seguenti operazioni solo a motore spento e freddo, con chiave avviamento disinserita.

<u>Controllo ed eventuale rabbocco</u>:
1) Togliere l'astina di livello indicata in figura a lato (*oil dipstick*) e pulirla con un panno.
2) Infilare nuovamente l'astina.

3) Estrarre l'astina e controllare il livello dell'olio. Il livello corretto deve trovarsi fra i segni indicati (massimo/minimo) sull'astina stessa.
4) Se il livello è basso rabboccare lentamente dal foro di carico (*oiling port* in figura sopra). Non riempire eccessivamente. Dopo aver aggiunto l'olio, attendere un minuto prima di verificarne nuovamente il livello.
5) Infilare e serrare l'astina di livello.
<u>La macchina è equipaggiata con olio *SAE 30* da fabbrica.</u>

Per un cambio olio completo (circa 1,1 L) scaricare l'olio rimuovendo la vite di scarico (*draining bolt* in figura). Quindi chiudere il foro e procedere a caricare il nuovo controllandone il livello.
<u>IMPORTANTE</u>: **smaltire sempre l'olio usato secondo le normative vigenti nei territori di utilizzo. Non disperdere nell'ambiente.**

7c – CONTROLLI E MANUTENZIONI DA SVOLGERE PRIMA DI OGNI UTILIZZO

<u>1) PULIZIA DEL FILTRO ARIA</u>

La pulizia del filtro aria è di fondamentale importanza in queste macchine ed **è un'operazione da fare prima di ogni utilizzo**. In riferimento alla figura a lato:
- rimuovi le viti (*air cleaner bolt*) a mano
- solleva la copertura in plastica (*cover assy*)
- controlla e se necessario pulisci l'elemento filtrante (*element assy*)
- rimonta i particolari in ordine inverso

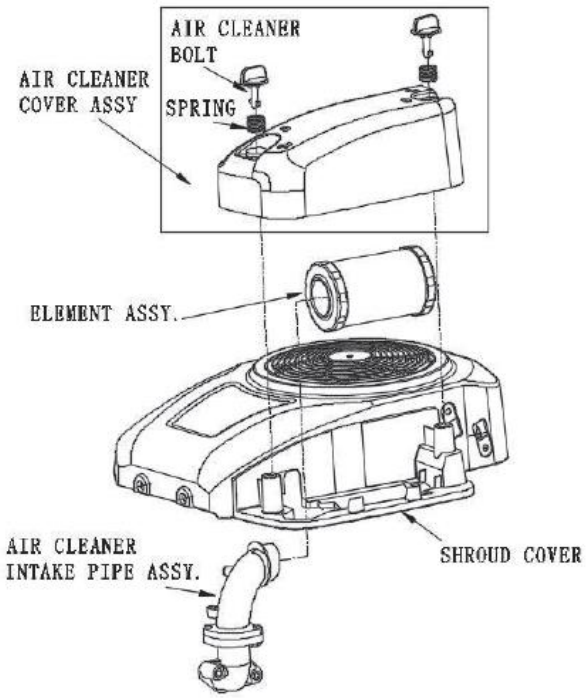

<u>2) CONTROLLO DELLA FUNZIONALITÀ DI TUTTI I COMANDI MANUALI, LEVE e PEDALI</u>. Prima visivo e poi manuale a macchina spenta. Verificare che siano tutti ben fissati, che non presentino giochi strani, che siano puliti, ingrassati e pronti per l'utilizzo in fase di lavoro. Tutti i comandi sono spiegati nel *Cap 6a*. Controllare il funzionamento dei

comandi anche a motore acceso in un'area di prova, prima di iniziare il trasferimento e il lavoro.

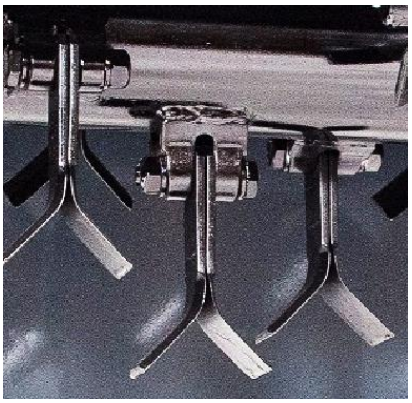

3) ISPEZIONE COLTELLI del rotore e loro eventuale sostituzione (usare guanti da lavoro!). Si tenga presente che:
- Un singolo coltello va sostituito con uno nuovo quando è spezzato, piegato, usurato.
- Tutti i coltelli vanno sostituiti (con la relativa bulloneria di fissaggio) ogni 50 ore come specificato nel Cap 7d.

IN CASO DI VIBRAZIONI ANOMALE PROCEDERE ALLA SOSTITUZIONE COMPLETA DI TUTTI I COLTELLI E RELATIVA BULLONERIA

4) SERBATOIO BENZINA: all'interno c'è il tipo giusto di benzina? Si veda Cap 7b con tutte le specifiche. Inoltre, il tappo serbatoio è ben serrato? Ci sono perdite intorno al tubo di alimentazione?

5) CONVOGLIATORE MOTORE: liberare da detriti la zona intorno al motore ma soprattutto quella sopra il convogliatore.

6) CONTROLLO DEL FRENO ROTORE: prima di iniziare il lavoro, da posizione operatore e con motore acceso, innestare il rotore, disinnestarlo poco dopo, controllare che il rotore si fermi completamente entro 7 secondi.

7) CONTROLLO INTEGRITÀ di telaio e protezioni: ispezionare i tubi principali del telaio, le appendici saldate, la pedana, il carter rotore, il paraurti anteriore e posteriore. E tutte le lamiere di protezione. Fare un giro di controllo intorno alla macchina prima di ogni utilizzo. Segnalare tempestivamente eventuali crepe e NON USARE LA MACCHINA. Controllare poi l'integrità di tutte le bandelle e catene protettive poste dietro e davanti al carter rotore.

8) CONTROLLO PITTOGRAMMI: le etichette menzionate nel Cap 2a se sbiadite, mancanti, illeggibili, vanno ripristinate. Chiederne una copia al rivenditore di fiducia e attaccarle di nuovo in posizione.

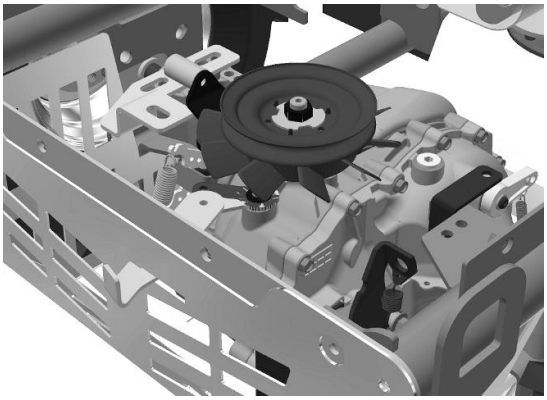

9) ISPEZIONE VENTOLA DELL'IDROSTATICO e ZONA POSTERIORE: controllare che tutta la superficie della trasmissione idrostatica posteriore (evidenziata in Fig. a lato) sia libera da polvere e detriti. Controllare che la ventola sia integra e libera di ruotare per raffreddare la sottostante trasmissione. **Ripetere le operazioni di soffiatura/pulizia detriti più volte al giorno in ambienti molto polverosi.**

10) BATTERIA: se in presenza di un avvio difficoltoso controllare che la batteria abbia una tensione di almeno 12V.

7d – *CONTROLLI E MANUTENZIONI DA SVOLGERE A INTERVALLI REGOLARI*

Mentre i controlli del paragrafo precedente devono essere svolti dall'operatore, le seguenti manutenzioni previste a intervalli regolari vanno eseguite da una officina autorizzata ***Meccanica Benassi***. Valutare con il proprio rivenditore di fiducia la cadenza dei tagliandi a seconda del tipo di utilizzo.

Segnare gli interventi fatti nella ***Scheda Tagliandi del CAP 11***.

Ogni 50 ore

- cambio completo dell'olio motore => si veda manuale motore
- sostituzione completa del set coltelli e relativa bulloneria
- ingrassare i cuscinetti di supporto del rotore, si veda spiegazione nei paragrafi seguenti.
- controllo e registrazione cinghie, contattare ***Meccanica Benassi*** per approfondire.
- controllo frizione elettromagnetica e tempi di arresto rotore: coltelli si devono fermare entro 7 secondi dal disinnesto del pulsante PTO.
- controllo, ingrassaggio, eventuale registrazione dei comandi a pedale, dei tiranti di sterzo, dei comandi a cavo.
- controllo del livello dell'olio nel rinvio angolare, si veda spiegazione nei paragrafi seguenti.
- controllo ed eventuale serraggio di tutta la bulloneria della macchina.

Ogni 100 ore

- controllo filtro olio motore
- sostituzione filtro aria motore

Ogni 150 ore

- sostituire i cuscinetti di supporto del rotore.

Ogni 500 ore

-cambio completo dell'olio del rinvio ad angolo, si veda spiegazione nei paragrafi seguenti.

Una volta l'anno

- sostituire le candele

Al bisogno

- Sostituzione batteria:

► Tenere lontani dai poli oggetti metallici quando si fa manutenzione.

► Utilizzare esclusivamente batterie originali. Sono sigillate, caricate a secco e non hanno fuoriuscite di acido.

► Attenersi alle prescrizioni descritte nel manuale del costruttore batteria fornito insieme al presente manuale macchina.

Quando si scollega la batteria (per montarne una nuova <u>identica</u>):

- scollegare il negativo **nero (-)**
- scollegare il positivo **rosso (+)**

smontare la batteria scarica e mettere la nuova

- collegare il positivo **rosso (+)**
- collegare il negativo **nero (–)**

Seguire questo ordine delle operazioni anche quando si stacca la batteria di serie per metterla in carica durante il deposito invernale. Per rimuovere la batteria (dopo aver scollegato i poli come indicato) è sufficiente smontare il fermo in lamiera che la tiene in sede.

NOTA BENE: il costruttore NON RISPONDERÀ di danni derivanti da cortocircuito per errato collegamento poli, stesso vale per guasti derivanti da utilizzo di batterie non originali!

IMPORTANTE: smaltire la batteria usata secondo le norme vigenti nei territorio di utilizzo.

Per avere la certezza di un pronto avviamento in ogni occasione è consigliabile verificare periodicamente le condizioni del cablaggio elettrico, dei suoi attacchi e terminali. Pulire i contatti in via di ossidazione e verificare che le coperture e le guaine siano in buono stato. Per salvaguardare la tenuta dei componenti elettrici è fondamentale tenere lontano la macchina da acqua corrente, pioggia, umidità.

È inoltre SCONSIGLIATISSIMO il lavaggio con idro pulitrice.

- Sostituzione pneumatici o ruote complete:

In entrambi i casi È FONDAMENTALE metterne di identiche dimensioni e tipo: la trasmissione è progettata per funzionare con i diametri ruota previsti dal costruttore. **DIVERSAMENTE L'ASSALE IDROSTATICO PU0' SUBIRE GRAVI DANNI INTERNI!**

- Ingrassaggio al bisogno: i punti principali da ingrassare sono assi ruota anteriori, assi ruota posteriori, cremagliera di sterzo, asse di supporto dei pedali, cuscinetti di supporto del rotore (prossimo paragrafo).

INGRASSAGGIO DEI CUSCINETTI DI SUPPORTO DEL ROTORE:

L'ingrassaggio va fatto sfruttando i nippli dei supporti, evidenziati sotto:

- sul lato destro del carter è possibile accedere all'ingrassatore previa rimozione del carter laterale che copre la cinghia.
- sul lato sinistro del carter l'ingrassatore è invece direttamente raggiungibile

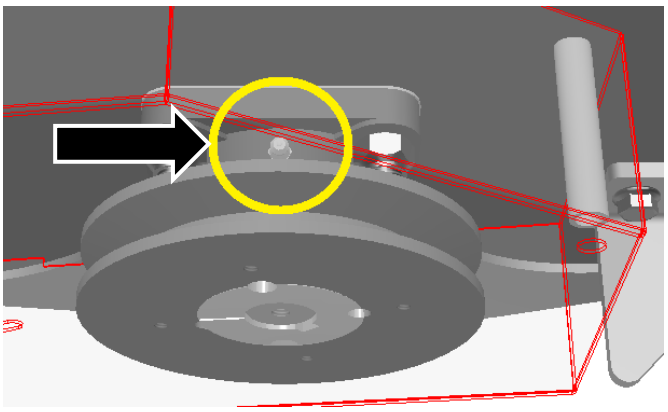

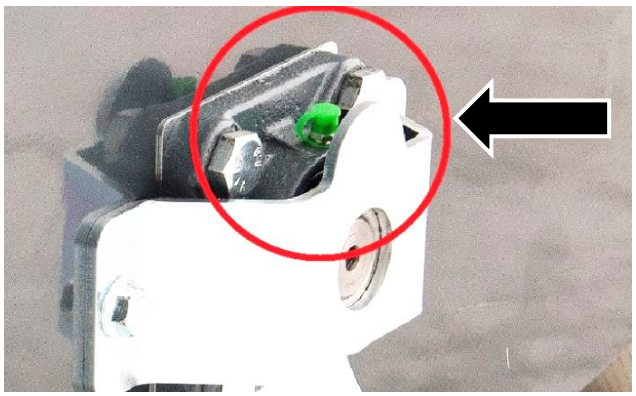

RINVIO AD ANGOLO: controllo del livello olio ed eventuale sostituzione

Il rinvio in figura a lato è posto sul lato destro della macchina (da punto di vista operatore). È precaricato da fabbrica con la giusta quantità di olio. Tuttavia è bene prevedere, come scritto in precedenza:

- OGNI 50 ORE: controllo del livello. Durante le operazioni di controllo cinghie, previste allo stesso intervallo, ispezionare anche il rinvio verificando che il livello sia al centro della spia in fig. a lato.
- OGNI 500 ORE: sostituzione completa. Scaricare il vecchio olio dal foro di scarico e inserire il nuovo (tipo: **CLP 220** o **80W-90**) dal foro di carico (previo smontaggio della pipetta con sfiato, non mostrata in figura).

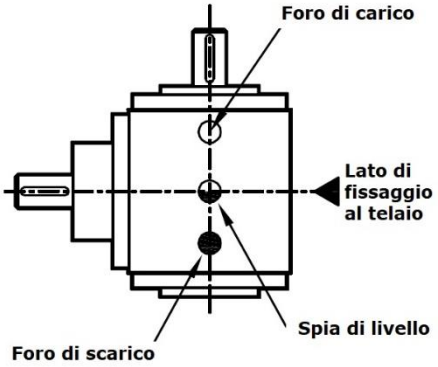

7e – GUIDA RISOLUZIONE GUASTI

La presente guida di carattere generale non può sostituire completamente l'esperienza di una Officina Autorizzata che conosce perfettamente il prodotto. Se i consigli seguenti non fossero sufficienti a risolvere un dato problema è bene rivolgersi a un centro assistenza.

In caso di urto, deriva, ribaltamento o generico danno, anche se la macchina si presenta integra va fatta ispezionare al più presto da un'officina autorizzata. Occorre verificare la totale assenza di danni alle parti funzionali e strutturali (telaio, motore, assale idrostatico) e appurare che non vi sia sversamento di fluidi. NOTA: anche se ad un primo sguardo non si rilevano danni l'ispezione approfondita va comunque fatta; alcuni guasti potrebbero risultare non evidenti a un utente inesperto!

■) MOTORINO di avviamento non gira

-) manca il consenso elettrico all'avviamento => si veda CAP 6b.

-) fusibili da sostituire => si veda CAP 6b.

-) batteria non eroga sufficiente corrente / è scarica / è difettosa => controllare che i cavi siano ben fissati ai morsetti / caricare / sostituire con una nuova.

■) il MOTORINO DI AVVIAMENTO gira ma il motore non parte

-) serbatoio benzina vuoto => riempire.

-) motore ingolfato da continui tentativi di avviamento in mancanza di uno o più consensi => contattare officina autorizzata

-) cappuccio candela sfilato => rimetterlo in posizione.

-) filtro dell'aria intasato / da cambiare => pulire come descritto in Cap 7c / sostituire con uno nuovo.

-) il tappo del serbatoio benzina ha lo sfiato che non funziona => aprire e richiudere per vedere se motore parte. Procurarsi un tappo nuovo o spurgare la valvolina di sfiato del tappo.

-) candele imbrattate o errata distanza fra gli elettrodi => si veda manuale motore.

-) benzina sporca e tubo alimentazione otturato => svuotare serbatoio, pulire il tubo, caricare benzina fresca e rispondente alle specifiche menzionate in CAP 7b.

-) filtro benzina otturato => pulire

■) MOTORE è in temperatura ma ha comunque un funzionamento irregolare

-) filtro dell'aria intasato / da cambiare => pulire come descritto in CAP 7c / sostituire con uno nuovo.

-) candele imbrattate o errata distanza fra gli elettrodi => si veda manuale motore.

-) benzina sporca e tubo alimentazione parzialmente otturato => svuotare serbatoio, pulire il tubo, caricare benzina fresca e rispondente alle specifiche menzionate in CAP 7b.

-) filtro benzina parzialmente otturato => pulire

■) MOTORE parte e funziona regolarmente ma la macchina non cammina

-) leva di bypass in posizione ON. Metterla in posizione OFF così la macchina può andare in trazione. Diversamente possibili danni alla trasmissione!

-) freno di parcheggio inserito => sbloccare immediatamente, possibili danni alla trasmissione!

-) trasmissione idrostatica surriscaldata da uso intenso, prolungato, in pendenza, o altissime temperature ambientali => lasciare raffreddare completamente la macchina prima di riprendere il lavoro.

■) MOTORE si spegne involontariamente durante il lavoro

-) operatore non è seduto correttamente: interruttore di presenza uomo non è premuto => migliorare la postura sul sedile / rallentare se è un terreno con buche a creare il problema.

-) troppo sforzo: velocità di avanzamento troppo alta e/o altezza di taglio non proporzionata al fondo / comando acceleratore non al massimo dei giri => ridurre la velocità di avanzamento / alzare il taglio / portare al massimo il comando acceleratore.

-) esaurita la benzina => riempire serbatoio.

-) problemi di pescaggio benzina dovuti a uso in pendenza con serbatoio quasi vuoto => rabboccare.

-) problemi di pescaggio benzina in piano e con serbatoio pieno => ispezionare il tubo benzina in uscita dal serbatoio e/o il filtro benzina del motore alla ricerca di impurità da rimuovere.

-) surriscaldamento estremo => lasciare raffreddare motore e macchina ed evitare di lavorare ancora in simili condizioni. Aspettare condizioni migliori o fare pause più frequenti.

-) problema elettrico del motore

■) il ROTORE non si innesta

-) controllare il collegamento del pulsante PTO al resto dell'impianto elettrico

-) controllare il collegamento della frizione elettromagnetica al resto dell'impianto elettrico

-) cinghia rotore allungata e che slitta => registrare o sostituire.

-) cinghia da motore a rinvio poco tesa o slitta / problemi alle pulegge => registrare o sostituire.

■) la macchina VIBRA più del previsto

-) coltelli mancanti, spezzati o piegati => si veda CAP 7c 4).

-) bulloneria di fissaggio lenta => stringere immediatamente e valutare il cambio completo dei dadi di fissaggio se hanno perso la capacità bloccante (dadi M10 autobloccanti tipo *cone-lock*).

-) coltelli e bulloneria a posto ma rotore incurvato da colpi ricevuti => cambio completo del rotore presso officina autorizzata.

-) piastra motore lenta => stringere i bulloni di fissaggio del motore alla piastra e i bulloni di fissaggio della piastra al resto del telaio.

■) la macchina fa più RUMORE del previsto

-) se il rumore non proviene dal rotore ma dal retro della macchina => oliare con WD 40 i tubi contenenti le molle dei tendicinghia sotto il motore.

-) se il rumore proviene dalla trasmissione idrostatica => attendere raffreddamento e vedere se passa; diversamente contattare officina autorizzata.

-) problemi allo scarico => controllare il fissaggio della marmitta.

■) il motore ha una FUMOSITÀ anomala (brucia olio)

-) il motore brucia olio perché si lavora a lungo in salita => EVITARE. Questo modello è progettato e dimensionato per utilizzo continuo solo in piano.

-) il livello dell'olio motore è troppo alto => rivedere come descritto in CAP 7b, non riempire oltre il MAX indicato sull'astina.

■) il MOTORE scalda troppo

-) presenza di detriti tutto intorno e specialmente nella parte superiore in zona convogliatore => liberare tutte le superfici del motore da accumuli, in particolare la zona sopra.

-) quantità di olio motore insufficiente => rabboccare immediatamente come descritto nel CAP 7b e nel manuale del costruttore motore.

■) il TAGLIATO è irregolare

-) coltelli parzialmente danneggiati, consumati, mancanti => agire come descritto del CAP 7c 4)

-) il carter trincia è intasato => bisogna iniziare ogni lavoro con la volumetria interna del carter pulita, come riportato nel CAP 7c 3)! Provvedere al lavaggio. **La qualità del taglio dipende molto dal volume libero attorno al rotore**!

-) il motore (e di conseguenza il rotore) non sta girando al massimo dei giri => portare il comando acceleratore al massimo durante il taglio per avere una velocità di impatto ottimale.

-) la velocità di avanzamento e/o l'altezza di taglio non sono proporzionate al tipo di fondo e alla densità della vegetazione da tagliare => ridurre la velocità e alzare il rotore fino ad avere un taglio ottimale. Se necessario ripassare sul tagliato in un secondo tempo.

-) se il tagliato risulta asimmetrico probabilmente il carter del rotore ha subito colpi che hanno piegato i tiranti di sollevamento o la cerniera su cui ruota, inclinandolo su un lato => fare ispezionare la macchina ad una officina autorizzata.

-) se il tagliato risulta asimmetrico e il carter del rotore non ha preso colpi => controllare la pressione pneumatici alla ricerca di eventuali differenze fra le ruote di sinistra e quelle di destra.

-) se in un fondo esclusivamente erboso il tagliato è troppo grezzo => AUMENTARE la velocità di marcia abbassando l'altezza del rotore per intasare di più il carter e aumentare lo sminuzzamento prima dello scarico a terra. SE IL FONDO PRESENTA RAMAGLIE O ARBUSTI queste accortezze sono invece controproducenti.

■) CARTER del rotore intasato

-) il fondo è troppo umido => pulire più frequentemente l'interno del carter, alzare altezza di taglio, valutare di fare più passaggi o lavorare in ore del giorno con clima più secco.

-) coltelli consumati => sostituirli perché uno scarso sminuzzamento dovuto a un tagliente consumato porta ad ulteriori accumuli.

■) LA MACCHINA NON FRENA anche se pneumatici hanno buona aderenza

-) freno a pedale non funziona come dovrebbe => rivolgersi immediatamente ad una officina autorizzata.

■) IL MOTORE NON SI SPEGNE portando la chiave su OFF

-) impianto elettrico difettoso => disinnestare il rotore, aspettarne l'arresto, portare il comando acceleratore al minimo, alzarsi dal sedile e aspettare che la macchina si sia spenta prima di scendere. Farla ispezionare da un centro assistenza prima di qualunque utilizzo successivo.

■) gli PNEUMATICI sono soggetti a frequenti forature

-) se queste sono dovute al tipo di terreno e vegetazione oggetto di taglio (e non a difetti di cerchio o valvole) => valutare utilizzo di liquido anti-foratura.

■) la BATTERIA non si ricarica con motore acceso

-) circuito di ricarica non funziona correttamente => controllare fusibile da 20A, sostituirlo e riprovare. Controllare anche il resto del cablaggio che dal motore porta al positivo (+) batteria.

-) alternatore motore non funziona correttamente

-) batteria difettosa => sostituire.

■) IL PEDALE DIREZIONE MARCIA non torna in folle (neutral) al rilascio del piede

-) cavo collegato al pedale non scorre bene, fatica a tornare indietro => lubrificare.

-) perno di supporto del pedale non scorre bene => lubrificare.

8 – *RIMESSAGGIO e SMALTIMENTO*

- ***Rimessaggio di breve periodo*** (< 1 mese): parcheggiare la macchina in ambiente chiuso e asciutto dopo averla lasciata raffreddare completamente. Coprirla con un telo. Controllare periodicamente che la carica della batteria non scenda sotto i 12V.

- ***Rimessaggio di lungo periodo*** (> 1 mese): oltre alle accortezze menzionate per il rimessaggio di breve periodo è bene svuotare il serbatoio benzina per prevenire la formazione di depositi, lubrificare e ingrassare le parti menzionate nel CAP 7d. Il carburante va conservato in luoghi freschi ed asciutti, al riparo dalla luce e da fonti di accensione, in contenitori omologati e adatti allo scopo.

Mantenere la batteria sotto carica durante i fermi prolungati! Il costruttore non accetterà richieste di garanzia per batterie che si rivelassero scariche alla ripresa dei lavori dopo il rimessaggio invernale.

- ***Smaltimento della macchina a fine vita***: il trattorino è composto da varie parti il cui smaltimento può seguire logiche diverse da paese a paese. È fondamentale curare il corretto smaltimento in particolare di oli lubrificanti e benzina, della batteria, degli pneumatici, che sono considerati rifiuti speciali nella maggior parte dei territori di utilizzo. Il resto della macchina è composto in larga parte da lamiera di ferro. Contattare gli enti preposti e MAI disperdere i rifiuti nell'ambiente.

9a – *DATI TECNICI*

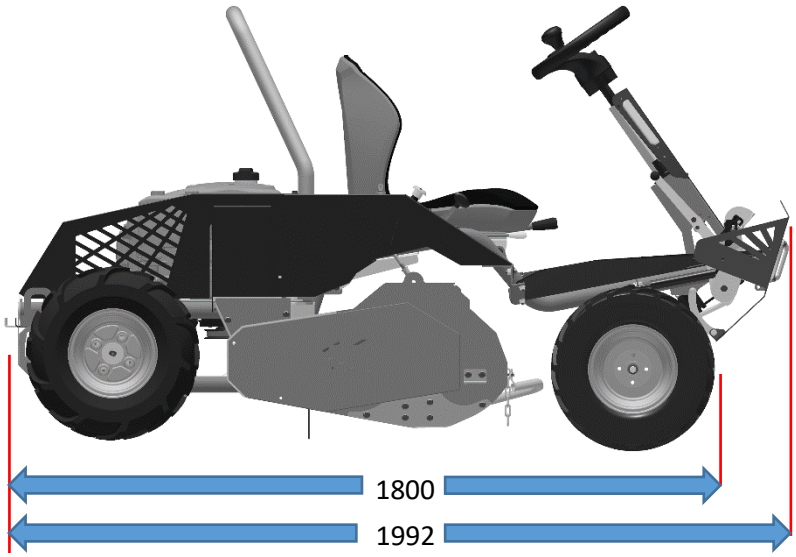

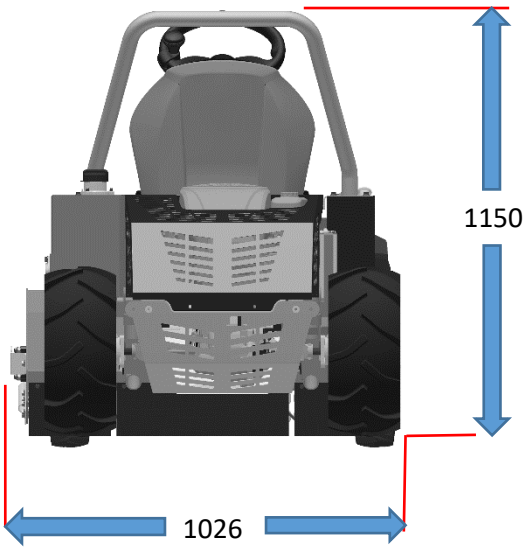

FOX MINI 85-2WD	
Lunghezza Totale	1992 mm
Larghezza Totale	1026 mm
Altezza Totale	1150 mm
Passo	1350 mm
Altezza Seduta	662 mm
Peso a Secco	311 kg
Trazione Ruote	2WD posteriore
Trasmissione da Motore ad Assale	Cinghia
Trasmissione Idrostatica	Hydro-Gear T3
Tipo di Taglio	Trincia a coltelli
Livelli di taglio	4 fissi 5 basculanti
Range Altezza di Taglio	30 - 92 mm
Larghezza Effettiva di Taglio	850 mm
Q.tà di Coltelli	48 (=24 coppie a "Y")
Velocità e Direzione Rotore	3000 RPM / all'indietro
Trasmissione al Rotore	Friz. Elettromagn. + Cinghia
Azionamento PTO	A pulsante
Carreggiata Anteriore (esterna)	926 mm
Carreggiata Posteriore (esterna)	938 mm
Ruote Anteriori	4.00-8 Tractor
Ruote Posteriori	17x8.00-8 Tractor
Pressione Pneumatici	1,5 bar
Velocità max. in avanti	9,5 km/h
Capacità Serbatoio Benzina	10,4 L
Capacità di taglio a 8 km/h	6800 m^2/h
Batteria	12V-18Ah
Caratteristiche del Motore	**LONCIN LC1P92F**
Cilindrata	452 cc
Combustibile	Benzina
Albero Motore	1'' x 80 mm
Giri max di utilizzo	3200 RPMs
Potenza **netta** @ 3600 rpm	9,2 kW (12,5 CV)
Avviamento	Elettrico
Capacità olio motore	1,2 L
RUMORE e VIBRAZIONI	
Potenza Acustica (EN ISO 4254-1)	L_{WA} = 102 ± 3 dBA
Pressione Acustica (EN ISO 4254-1)	L_{PA} = 88,8 ± 3 dBA
Vibrazioni Sedile (EN 12096)	a = 0,33 ± 0,02 m/s^2
Vibrazioni Volante (EN 12096) *valore massimo*	a = 4,08 ± 0,33 m/s^2

9b – *SCHEMA IMPIANTO ELETTRICO*

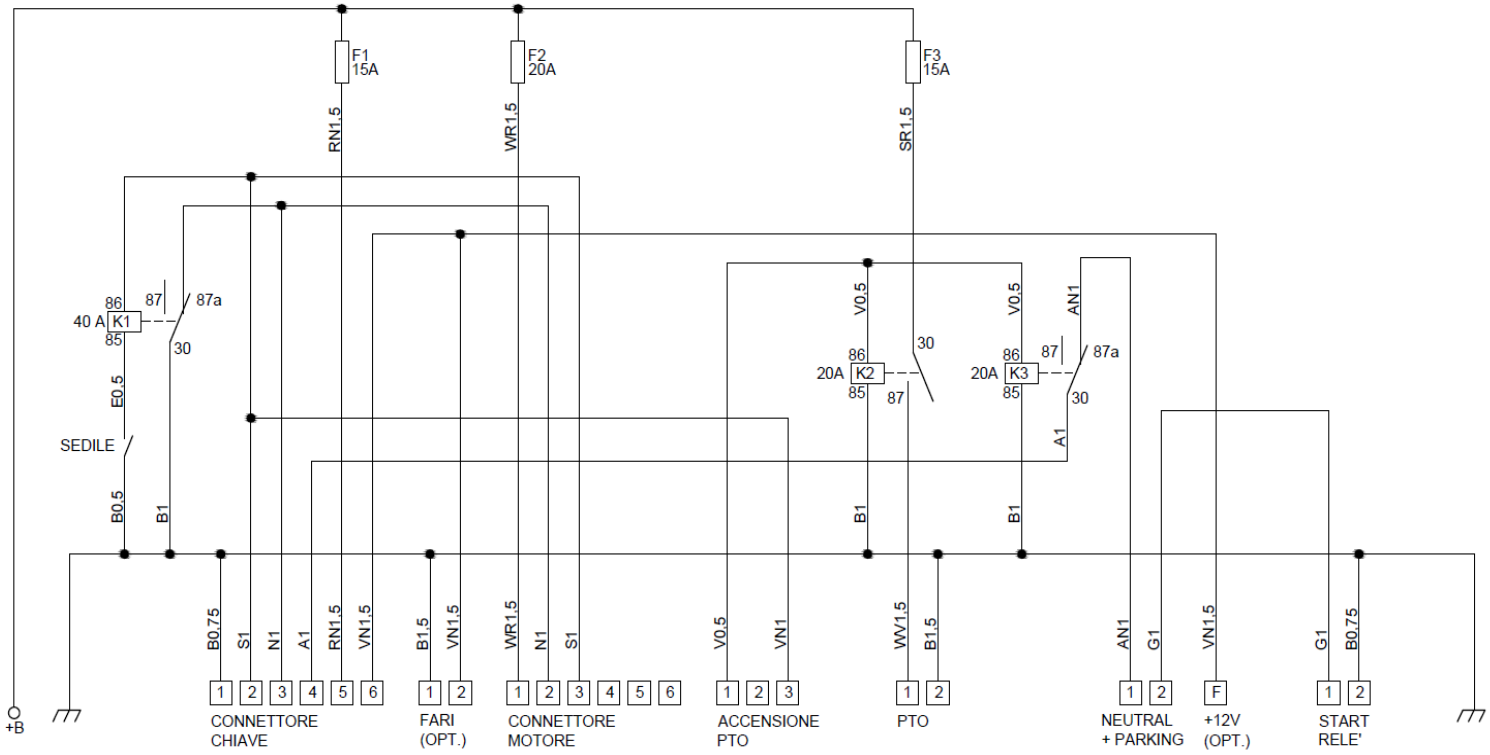

10 – *GARANZIA*

Meccanica Benassi S.r.l (e i suoi partner commerciali quali costruttore motore e costruttore trasmissione idrostatica) si riserva il diritto di declinare ogni responsabilità e risarcimento per danni provocati alla macchina stessa o a cose, persone, animali o proprietà terze nei casi di:

- richieste per danni alla macchina successive ai 24 mesi dalla data di vendita al cliente finale
- guasti non tempestivamente segnalati e riparati
- uso di ricambi non originali
- danni derivanti da cattiva manutenzione, in particolare reclami per batterie scariche dopo il rimessaggio invernale
- danni conseguenti uso scorretto non previsto (si veda *Cap 1c* e *1d*), incidenti o ribaltamenti
- riparazioni effettuate da un'officina NON autorizzata dal costruttore
- carenza di prove documentali a supporto della richiesta (numero di matricola, ricevuta o fattura di acquisto, foto o video dei guasti, scansione o foto della Scheda Tagliandi del *Cap 11*)
- mancanza di olio motore
- carente manutenzione del filtro aria motore
- utilizzo di benzina sporca
- utilizzo di olio per trasmissione idrostatica del tipo sbagliato
- danni causati dal vettore/corriere/trasportatore

In queste circostanze è inoltre a rischio la sicurezza dell'operatore!

Meccanica Benassi Srl segnala che è OBBLIGATORIO effettuare almeno un tagliando/anno. Diversamente la garanzia decade!

11– *SCHEDA TAGLIANDI*

ORE TOTALI E MATRICOLA MACCHINA	DATA TAGLIANDO	OFFICINA CHE HA EFFETTUATO I LAVORI (Ragione Sociale e Recapiti)	RICAMBI SOSTITUITI: codici e q.tà	ALTRI INTERVENTI	NOTE, COMMENTI, Firma

ORE TOTALI E MATRICOLA MACCHINA	DATA TAGLIANDO	OFFICINA CHE HA EFFETTUATO I LAVORI (Ragione Sociale e Recapiti)	RICAMBI SOSTITUITI: codici e q.tà	ALTRI INTERVENTI	NOTE, COMMENTI, Firma

MECCANICA BENASSI s.r.l.
CAP. SOC. € 619.200 INT. VERS.
SEDE SOCIALE E STABILIMENTO: VIA STATALE 325, DOSSO – 44047 TERRE DEL RENO (FE) ITALIA
www.benassi.it e-mail: info@benassi.it

TEL. +39 0532 848193
FAX +39 051 0822449
R.E.A. FE 97187
EXPORT FE 001080
REGISTRO IMPRESE FERRARA
COD.FISCALE 00341260388
P.IVA 00341260388
ISO IT00341260388

DICHIARAZIONE DI CONFORMITÀ
Allegato IIA - 2006/42/CE

La ditta ***Meccanica Benassi Srl*** con sede a Dosso, via Statale 325, 44047 Terre di Reno (FE) - Italia, in qualità di costruttore e depositario della documentazione tecnica, dichiara che la macchina:

Tipologia: trincia semovente con operatore a bordo

Modello: ***FOX MINI 85-2WD***

Numero di serie: da C400032 a C499999

Potenza @ 3600 giri/min: 9,2 kW

Massa (a secco): 311 kg

È conforme alle seguenti direttive/norme applicabili:

2006/42/CE (EN ISO 12100; EN ISO 4254-1:2018)
2014/30/UE
2011/65/UE e successive modifiche

Dosso, Ottobre 2022

Silvano Benassi
Amministratore Unico